Guide d’installation et d’utilisation

Vanne de régulation du débit de gaz SVL

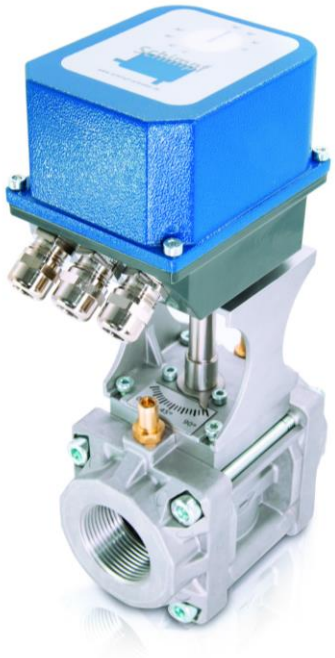

Schimpf Ex & Gas GmbH

Bonholzstraße 17
71111 Waldenbuch
Tel.: +49 (0)7157 52756-0
Fax: +49 (0)7157 52756-99
E-Mail: Info@Schimpf-ex-gas.de
Web: www.Schimpf-ex-gas.de

Antriebs- & Regeltechnik
Schimpf GmbH
Bonholzstraße 17
71111 Waldenbuch
Tel.: +49 (0)7157 52756-0
Fax: +49 (0)7157 52756-99
E-Mail: Info@Schimpf-Antriebe.de
Web: www.Schimpf-Antriebe.de

Schimpf Ex & Gas GmbH revendique les droits d’auteur pour cette documentation.

Toute modification, extension, reproduction ou transmission à des tiers ne peut être effectuée sans l’accord préalable explicite de la société Schimpf Ex & Gas GmbH. Contactez Schimpf Ex & Gas GmbH pour de plus amples informations.

Cette documentation spécifie les produits sans en garantir les propriétés. Sous réserve de modifications d’amélioration des performances.

Edition : 01/2024

Responsabilité et garantie

Schimpf Ex & Gas GmbH décline toute responsabilité ou garantie en cas d’intégration ou d’utilisation non conforme des vannes de régulation. Il importe de respecter les consignes techniques fournies.

Consignes de sécurité pour le montage et l'entretien

- **Seul un personnel qualifié est habilité à effectuer la pose, l'entretien et la mise en service !**

- **Éteindre tous les autres appareils/machines/équipements avant le montage ou la réparation d'une vanne de régulation ! Couper l'arrivée de gaz !**

- **Avant d'éteindre les appareils/machines/équipements, vérifier impérativement si leur mise hors tension ne présente pas de risque ou de danger.**

- **S'assurer que la pose ou les travaux de maintenance ne présentent aucun risque pour les personnes, l'environnement et les appareils/machines/équipements !**

- **Seul le fabricant est habilité à réparer la vanne de régulation.**

- Les arrêts ne doivent être effectués qu'après entretien préalable avec le chef d'exploitation ou d'équipe ou l'ingénieur en charge de la sécurité !

- Afin de prévenir tout danger, signaler sans délai tout dysfonctionnement au chef d'exploitation ou d'équipe ou à l'ingénieur en charge de la sécurité !

- Prendre en compte systématiquement les consignes pertinentes de sécurité et de prévention des accidents lors de la pose ou de la réparation de la vanne de régulation !

- Contrôler la mobilité de la vanne de régulation avant de poser le servomoteur !

- Contrôler la fonctionnalité des dispositifs de sécurité avant la pose/l'entretien !

- Une fois la pose terminée, vérifier que les réglages du servomoteur correspondent à la position mécanique de la vanne de régulation ! Ce contrôle s'applique particulièrement aux fins de course !

- Les réglages admissibles de la vanne de régulation doivent être réalisés selon le mode d'emploi de l'appareil à gaz.

- **Ne pas desserrer les vis de fixation de la console sur le boîtier (voir chapitre Aperçu à titre indicatif). Veiller à l'intégrité du vernis de protection appliqué sur la vis. En cas de dégradation manifeste du vernis de protection, ne plus utiliser la vanne de régulation et le faire réparer par le fabricant.**

- **Effectuer un contrôle fonctionnel et d'étanchéité après tout travail sur la vanne de régulation.**

Sécurité des appareils

- **Pour respecter l'état de sécurité irréprochable, il est impératif que les monteurs/utilisateurs respectent strictement les indications du fabricant de la présente documentation et disposent d'une qualification professionnelle correspondante.**

- Les vannes de régulation ne peuvent être utilisés que dans le but correspondant à leur construction !

- Le vanne de régulation ne peut être utilisé qu'avec une unité de commande prévue à cet effet (servomoteur, levier manuel, etc.).

- De la même façon, les vannes de régulation ne peuvent être actionnés que conformément aux valeurs prescrites dans les caractéristiques techniques !

- Ne pas poser, ni mettre en service une vanne de régulation sur des conduites défectueuses ni sur des pièces d'équipements bridées, ni procéder à leur réglage ! Il en est de même pour les servomoteurs endommagés !

- **Prudence lors du contact avec les surfaces. Risque de brûlure ou de gelure.** Les surfaces des vannes de régulation peuvent être brûlantes ou glacées selon la température du fluide autorisée. **L'exploitant doit garantir la protection nécessaire requise.**

Utilisation fonctionnelle et conforme

Les vannes de régulation du débit de gaz SVL permettent de régler le débit de gaz et d'air froid vers les dispositifs de consommation de gaz et d'air. Ils peuvent être utilisés avec un servomoteur ou un levier manuel intégré pour le réglage du débit volumétrique lors de processus de combustion à réglage progressif ou modulant.

Les vannes de régulation fonctionnent à l'aide d'un cylindre rotatif pour le réglage du débit. Le cylindre de commande est doté d'une ouverture. Selon l'angle d'ouverture compris entre 0° et 90°, la taille de la section transversale validée pour le fluide varie. Selon le modèle, le cylindre de commande est donc doté d'une ouverture de taille différente permettant d'obtenir les débits volumétriques de niveau correspondant. Le cylindre de régulation est conçu pour un rapport approximativement linéaire entre le débit et l'angle d'ouverture. L'indicateur de position intégré permet de lire l'angle d'ouverture actuellement défini. Une butée est présente à env. -5° et à env. 95°. Si nécessaire, les butées peuvent être démontées séparément.

Les vannes de régulation sont destinées au montage par raccord fileté intérieur dans la conduite tubulaire. Pour ce faire, les plaques à bride nécessaires doivent être achetées séparément. Les plaques à brides sont disponibles en différentes dimensions avec des filetages Rp ou NPT de ½'' à 2''.

Important : ***Les vannes de régulation ne sont pas prévues pour arrêter de façon sûre l'arrivée de gaz. Les vannes de régulation n'ont pas de fermeture à zéro !***

Vane de régulation de débit de gaz SVL avec bride Rp 1 ¼ "

Aperçu

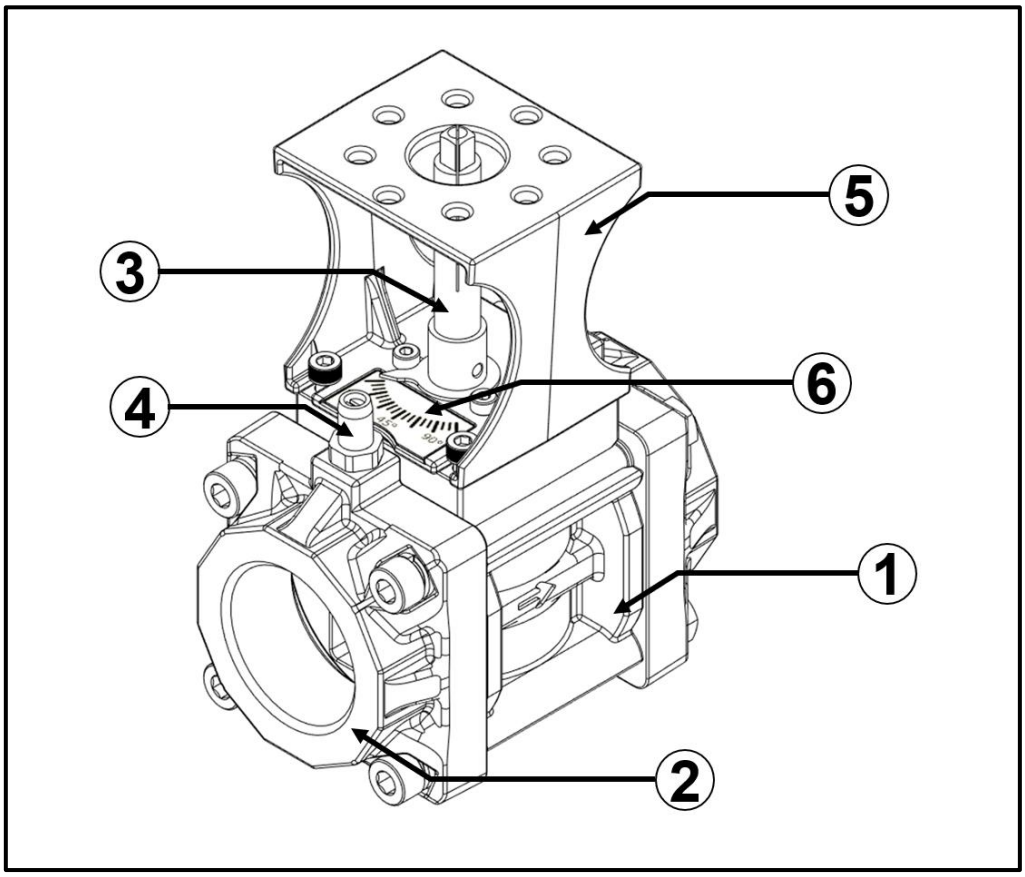

1	**Boîtier**	**4**	**Manchon de mesure de pression**
2	**Bride**	**5**	**Console**
3	**Arbre**	**6**	**Indicateur de position**

Agrément

Certificat UE d'examen de type **N° C5A 116408 0005** selon le Règlement UE 2016/426 (Règlement concernant les appareils brûlant des combustibles gazeux)

Certificat UK d'examen de type **N° C5AUK 116408 0006** selon le „Gas Appliances (Enforcement) and Miscellaneous Amendment Regulations, UKSI 2018:389 (as amended by UKSI 2019:696)"

Hydrogène

Selon le rapport **n° V 1754-00/23** du 05.09.2023, réalisé par "TÜV SÜD Industrie Service GmbH; Abteilung Feuerungs- und Wärmetechnik, Prüfbereich Sicherheits-, Kontroll- und Regeleinrichtungen", les vanne de régulation de la série SVL sont également adaptés aux mélanges gaz naturel-hydrogène ainsi qu'à l'hydrogène en tant que fluide de passage dans les conditions de fonctionnement indiquées dans ce rapport.

Pose

Instructions de pose

Important : ***Le contact direct entre le volet de régulation et la maçonnerie, les murs en béton ou les sols est interdit.***

Important : ***Veiller particulièrement à l'absence de vibrations de l'installation.***

Important : ***Aucune impureté ne doit pénétrer dans l'actionneur. Un filtre à tamis peut être monté en option à l'entrée. Pour garantir durablement la capacité de rotation du cylindre, il est vivement recommandé d'installer un filtre externe supplémentaire avec une natte filtrante plus fine.***

- **Positions de montage autorisées (respecter également les exigences du servomoteur) :**

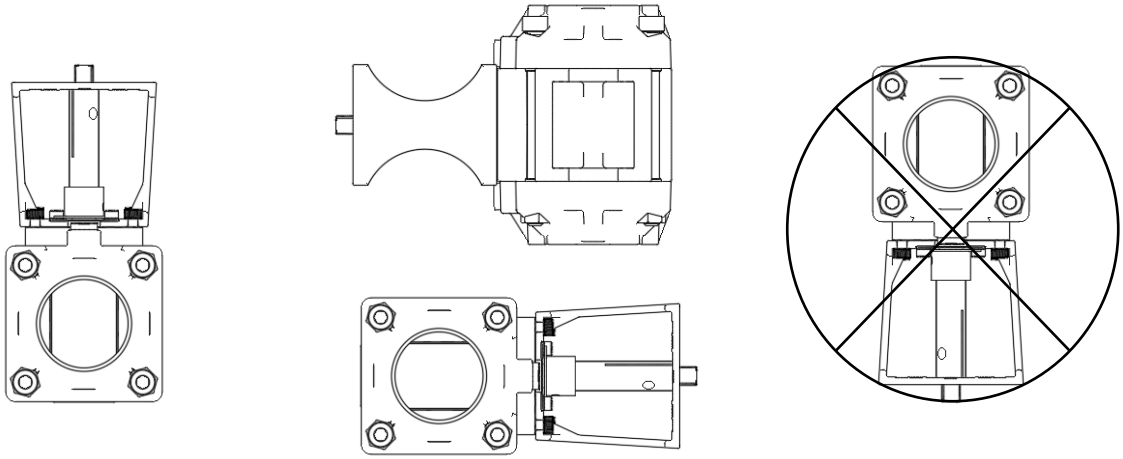

- **L'orientation des plaques à bride par rapport au boîtier est indifférente.**

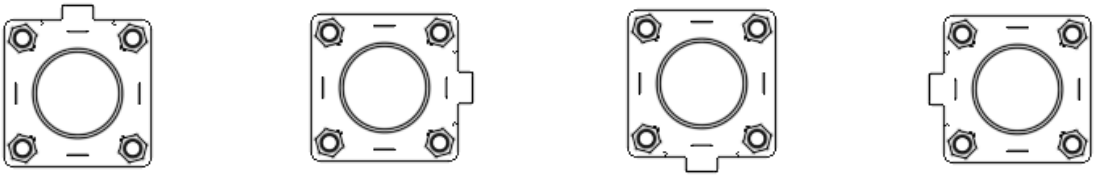

- **Si nécessaire, les deux butées à environ -5° et environ +95° peuvent être enlevées séparément en desserrant les vis.**

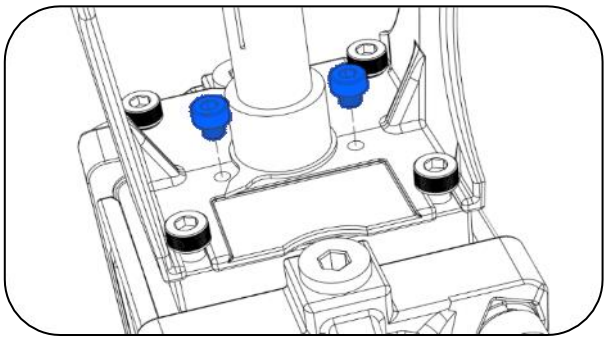

Étapes de pose

Important : ***Respecter les "consignes de sécurité pour la pose et l'entretien" et les "instructions de pose" figurant dans le présent document. Éteindre tous les autres appareils/machines/équipements et les débrancher éventuellement du secteur avant la pose d'un volet de régulation ! Couper l'arrivée de gaz !***

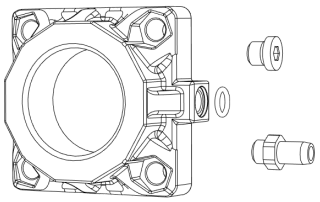

- Dans les plaques à bride, il est toujours nécessaire de visser sur la butée un manchon de mesure de pression ou une vis de fermeture, y compris le joint torique approprié (8 x 2). Le raccord intégré dans le manchon de mesure de pression doit être fixé avec un tournevis plat approprié. Consultez à ce sujet le chapitre **Raccord de mesure**.

Important : ***Les conduites tubulaires doivent être dotées d'un filetage extérieur adapté à la plaque à bride, conformément à EN 10226-1 / ISO 7/1 (BSPT) ou ANSI B 1.20.1 (NPT).***

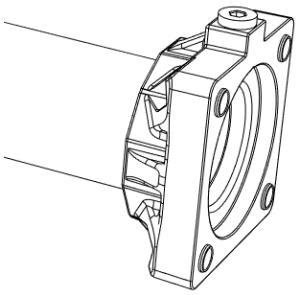

- Visser les plaques à brides sur les tuyauteries, en veillant à ce que les filetages des tuyaux soient correctement étanches. N'utiliser que des matériaux d'étanchéité homologués.

- Les plaques à bride peuvent être montées par pas de 90° par rapport au boîtier.

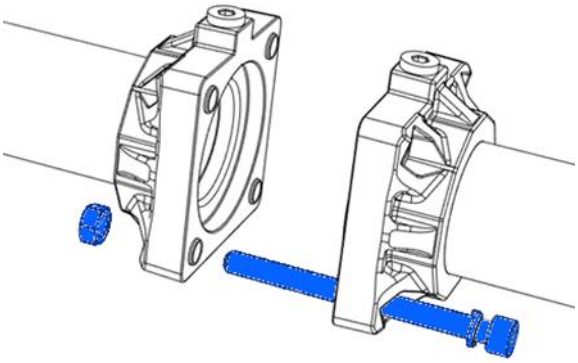

- Insérer les deux vis à tête cylindrique (M8 x 100) placés à l'opposé du côté d'entraînement (lors d'un montage vertical, il s'agit des deux vis à tête cylindrique inférieurs). Insérer les rondelles ressort du côté de la tête de vis. Positionner les noix de serrage (M8) dans le six pans creux des plaques à bride.

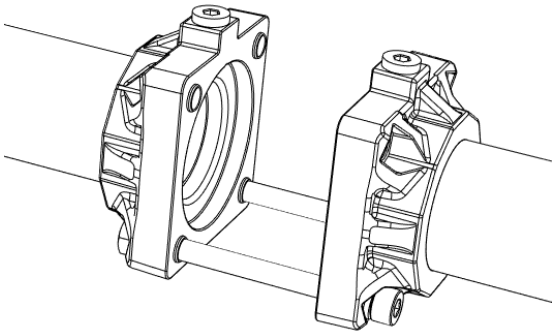

- Ne serrer que légèrement les vis de tête de cylindre.

Important : ***Avant l'insertion du corps de soupape, il est nécessaire de contrôler l'éventuelle présence d'impuretés et, le cas échéant, de les nettoyer, à l'intérieur des plaques à bride et des conduites tubulaires ainsi que sur les surfaces d'étanchéité des plaques à brides.***

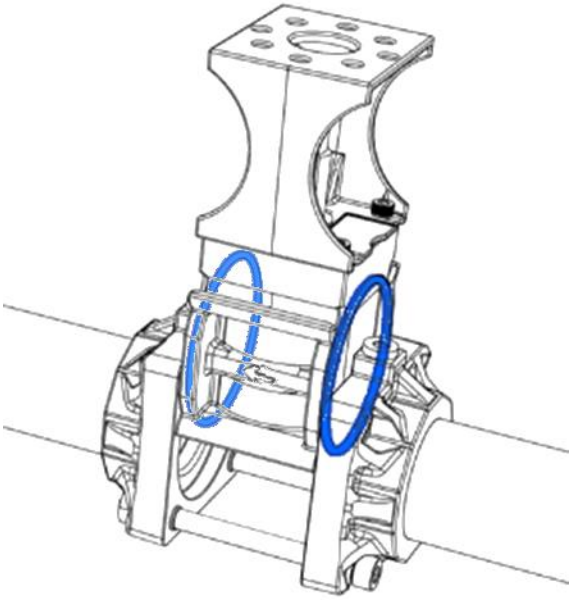

- Retirer les deux films de protection du boîtier.
- Poser les deux joints de brides (66 x 2,5) dans la rainure correspondante du boîtier.
- Placer le boîtier sur les vis à tête cylindrique. Respecter les positions de montage autorisées et le sens de débit indiqué (repère sur le boîtier). Il convient également de veiller au bon positionnement de deux rondelles d'étanchéité.

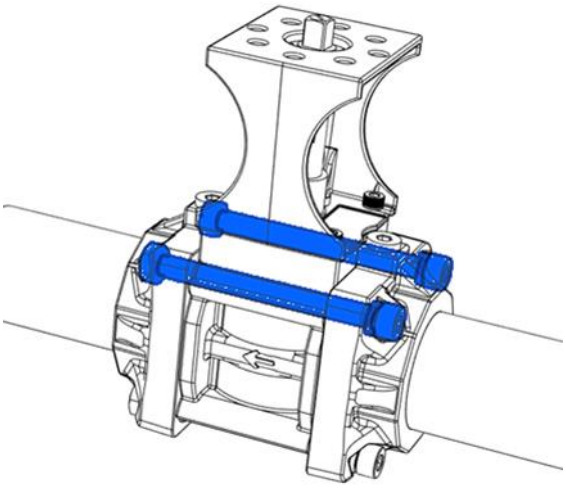

- Insérer également les deux autres vis à tête cylindrique et les serrer légèrement.
- Serrer correctement les quatre vis de culasse en croix (20 Nm) et veiller à ce que le montage soit mécaniquement sans tension.

Important : ***Effectuer un contrôle fonctionnel et d'étanchéité après avoir effectué les travaux de pose***

Respecter **les instructions de chaque fabricant** pour le raccordement et la pose du servomoteur. Vérifier la position du cylindre.

Le sens de rotation de la vanne de régulation et du servomoteur doit correspondre. La vanne de régulation SVL est disponible au choix dans le sens de rotation droite (en regardant le bout d'arbre, la vanne de régulation se ferme dans le sens des aiguilles d'une montre) ou gauche (en regardant le bout d'arbre, la vanne de régulation s'ouvre dans le sens des aiguilles d'une montre).

L'actionneur peut être monté sur la tubulure avant ou après le montage de la vanne de régulation, selon les besoins.

Pose d’un servomoteur Schimpf :

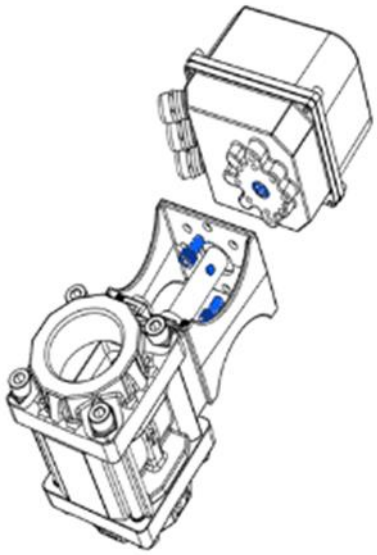

Pour poser un servomoteur Schimpf sur un volet de régulation, enficher le carré mâle à l’extrémité d’arbre du volet de régulation dans le carré femelle du servomoteur (si nécessaire, desserrer légèrement la vis sans tête supérieure de l'arbre de la vanne de régulation). Il faut veiller à ce que le carré femelle du servomoteur et le carré mâle du volet soient de même taille. La fixation se fait par les deux vis à six pans creux fournies avec le volet. Lors de la pose, veiller au bon positionnement du servomoteur par rapport au volet (ouvert ou fermé). Pour cela, il faut tenir compte de l'indicateur de position intégré.

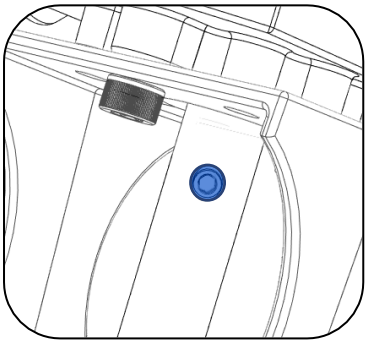

Pour une connexion sans jeu, la vis sans tête optionnelle supérieure (si elle est présente) doit être serrée sur l'arbre de la vanne de régulation. En cas de démontage du servomoteur, celle-ci doit également être desserrée au préalable.

Sélection

Sens de rotation

La vanne de régulation SVL est disponible au choix pour le sens de rotation droite (en regardant le bout d'arbre, la vanne de régulation se ferme dans le sens des aiguilles d'une montre) ou gauche (en regardant le bout d'arbre, la vanne de régulation s'ouvre dans le sens des aiguilles d'une montre).

Taille du modèle

Les vannes de régulation sont disponibles en sept tailles. Celles-ci se distinguent uniquement par la forme différente du cylindre de régulation, afin d'obtenir des débits volumétriques échelonnés en conséquence.
Pour choisir la taille de modèle appropriée, il convient de se référer aux données du chapitre **Débit volumétrique**.

Taille du Modèle	SVL 08	SVL 15	SVL 20	SVL 25	SVL 32	SVL 40	SVL 50

Plaques à brides

Les vannes de régulation sont prévues pour être montées sur des raccords taraudés dans la tuyauterie. Deux plaques à brides, disponibles séparément, sont utilisées à cet effet. Les plaques à brides sont disponibles avec les raccords filetés suivants :

Standard de filetage	Tableau des tailles					
EN 10226-1 / ISO 7/1 (BSPT)	Rp ½“	Rp ¾“	Rp 1“	Rp 1 ¼“	Rp 1 ½“	Rp 2“
ANSI B 1.20.1 (NPT)	NPT ½“	NPT ¾“	NPT 1“	NPT 1 ¼“	NPT 1 ½“	NPT 2“

Raccord de mesure

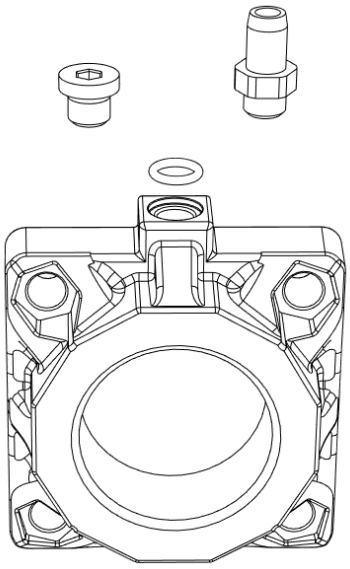

Un filetage pour le raccordement d’un pressostat (G 1/8) est présent dans chaque plaque à bride. Il est ici possible de visser soit un manchon de mesure de pression fermable soit une vis de fermeture. Un joint torique approprié (NBR 8 x 2 mm) assure l’étanchéité.

En cas de remplacement du manchon de mesure de pression / vis de fermeture, celle-ci doit être serrée jusqu’à la butée. Il est conseillé de remplacer le joint. N’utiliser que des pièces de rechange originales.

Le raccord intégré dans le manchon de mesure de pression est ajusté avec un tournevis plat approprié (par ex., 0,8 x 4,5).

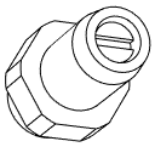

Important : ***Lors de l’utilisation d’un manchon de mesure de pression sans pressostat fermé, il faut serrer fermement le raccord. Celui-ci n’est pas serré fermement d’usine.***

Important : ***Contrôler le bon positionnement de l’ensemble des raccords filetés par l’utilisateur.***

Options

Commande

Tous les volets sont équipés d'un carré extérieur permettant de monter facilement un entraînement Schimpf ou un levier manuel.

Le **levier manuel** disponible en option permet de régler et de fixer en continu des débits volumétriques de 0° à 90°. L'angle de réglage est lisible sur une échelle graduée.

Des formes d'extrémité d'arbre spécifiques au client ainsi que des kits d'adaptation pour d'autres entraînements sont également disponibles.

Filtre à tamis

Un filtre à tamis (acier inoxydable, diamètre extérieur 0,77 mm) peut être monté en option côté entrée afin d'empêcher la pénétration de corps étrangers. Le filtre est placé dans la bride côté entrée et fixé avec le circlip fourni (60x2mm). Une pince à circlips adaptée est nécessaire pour le montage.

Important : ***Pour garantir durablement la capacité de rotation du cylindre, il est vivement recommandé d'installer un filtre externe supplémentaire avec une natte filtrante plus fine.***

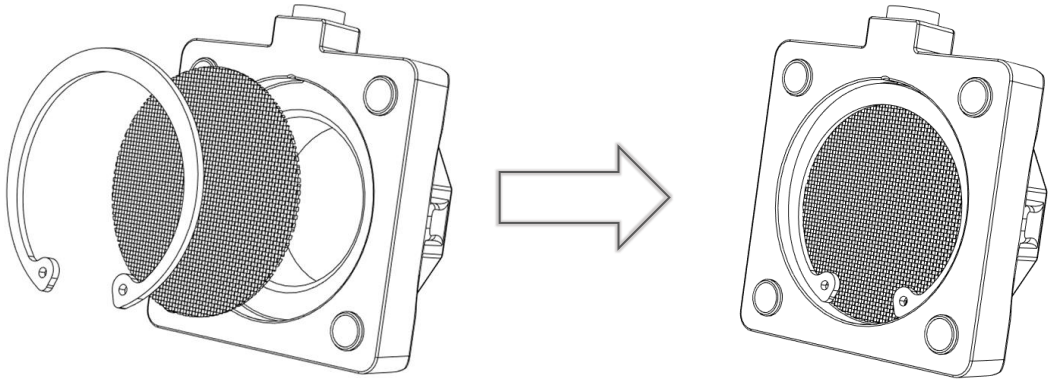

Jeu de joints

Jeu de joints composé de 2 joints toriques pour la bride (NBR 66x2,5mm) et de 2 joints toriques pour la prise de pression (NBR 8x2mm). Utilisation selon les indications du chapitre **Entretien et durée de vie**.

Code type

Vanne de régulation du débit de gaz SVL

Code*	Description
SVL	Vanne de régulation du débit de gaz SVL
08-50	Indice de débit volumétrique

* d'autres cotes complémentaires sont possibles en fonction des variations spécifiques au client

Plaques à brides

Code	Description
FL-SVL	Bride pour vanne de régulation du débit de gaz SVL
N / R	NPT ou Rp Filetage
1/2 - 2	Taille du filetage

Débit volumétrique

Choix du diamètre nominal

Le diamètre nominal adéquat peut être défini au choix par calcul depuis les tableaux suivants à partir des valeurs k_v ou à l'aide du diagramme suivant.

Se référer à la formule suivante pour procéder au calcul (flux sous critique) :

$$Q_N = 514 \bullet k_V \bullet \sqrt{\frac{\Delta p \bullet p_2}{\rho_N \bullet T}}$$

Q_N = débit en m^3/h
k_v = Coefficient de débit en m^3/h
Δp = pression différentielle dans le volet, en bar
p_2 = pression en aval du volet, en bar, absolue
ρ_N = densité standard du gaz en kg/m^3
T = température du gaz en Kelvin

Tenir compte du taux de fuite volet fermé (0°) pour le choix de ce dernier. Respecter également les paramètres maximum admissibles de pression de service et de pression différentielle. Pour un bon comportement de régulation, il faut respecter une pression différentielle supérieure à 10 mbar pour un débit maximal.

Il existe approximativement une relation linéaire entre le débit volumétrique et l'angle d'ouverture. Par exemple, une position de la vanne à 45° donne un débit volumétrique d'environ 50% par rapport au débit volumétrique maximal.

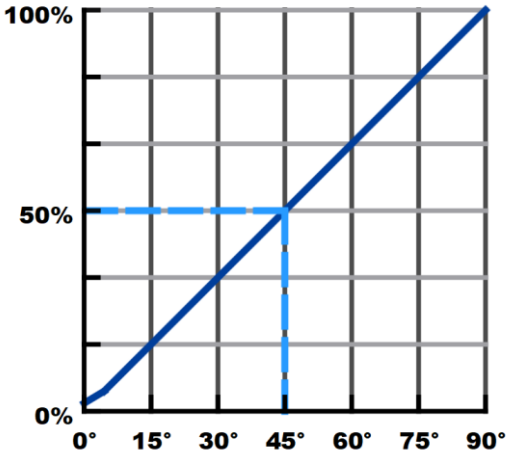

Débit volumétrique en pourcentage par rapport à l'angle d'ouverture (idéalisé)

Les données indiquées ici ont été établies sur la base de mesures en laboratoire (fluide : air, 15°, 1013 mbar). Les valeurs réelles peuvent différer selon la situation d'installation sur place.

Valeurs k_v

Data en m^3/h

Type	Position de la vanne		Brides montées
	0°	90°	Pendant la mesure
SVL 08	0,4	4,4	FL-SVL R 1/2"

SVL 15	0,4	4,3	FL-SVL R 3/4"
SVL 20	0,4	7,5	FL-SVL R 1"
SVL 25	0,4	14,0	FL-SVL R 1 1/4"
SVL 32	0,4	19,1	FL-SVL R 1 1/2"
SVL 40	0,5	35,6	FL-SVL R 2"
SVL 50	0,5	72,3	FL-SVL R 2"

Courbes de débit

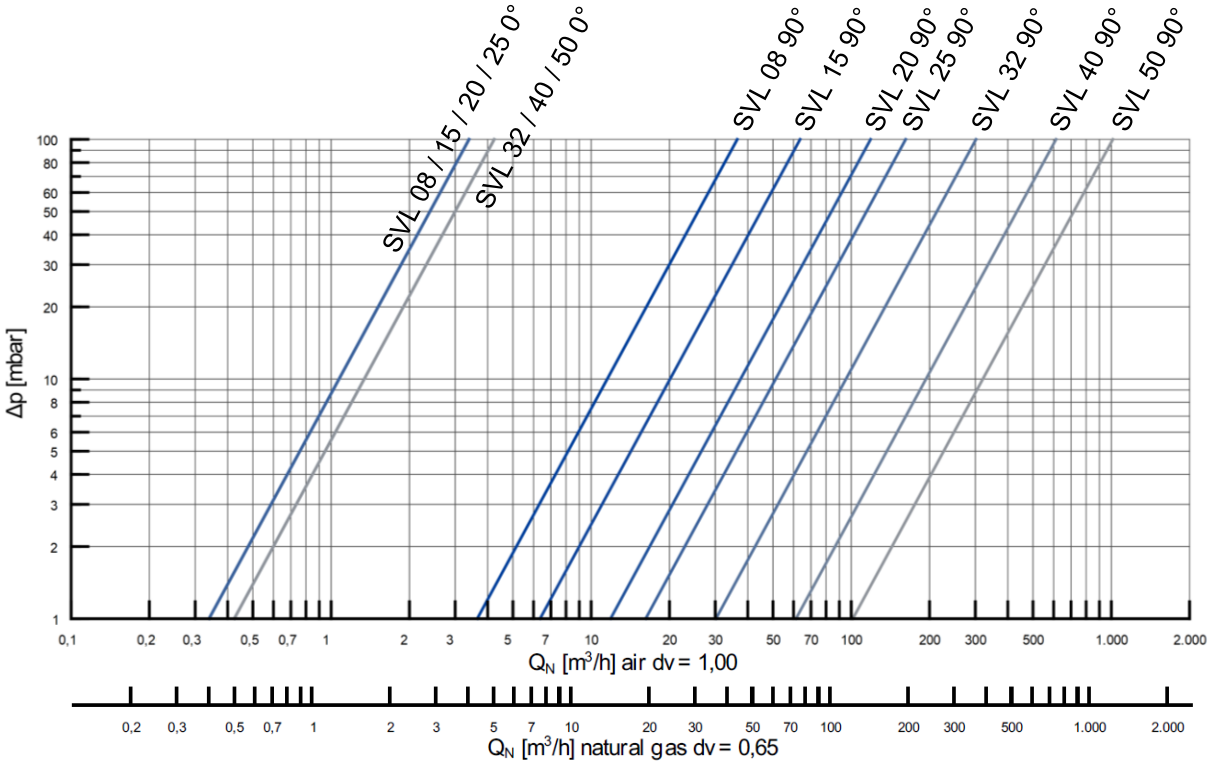

Entretien et durée de vie

Important : ***Respecter les "Consignes de sécurité pour la pose et l'entretien" pour tous les travaux d'entretien.***

Important : ***Ne pas desserrer les vis de fixation de la console sur le boîtier. Veiller à l'intégrité du vernis de protection appliqué sur la vis. En cas de dégradation manifeste du vernis de protection, ne plus utiliser la vanne de régulation et le faire réparer par le fabricant.***

Le Vanne de régulation du débit de gaz SVL demande peu d'entretien, mais son fonctionnement doit être vérifié régulièrement par des professionnels qualifiés. Nous recommandons de vérifier annuellement l'étanchéité extérieure et le fonctionnement du volet de régulation. Contrôler le bon positionnement de l'ensemble des raccords filetés par l'utilisateur. Les intervalles des contrôles réguliers doivent être définis par l'exploitant en fonction des conditions d'utilisation.

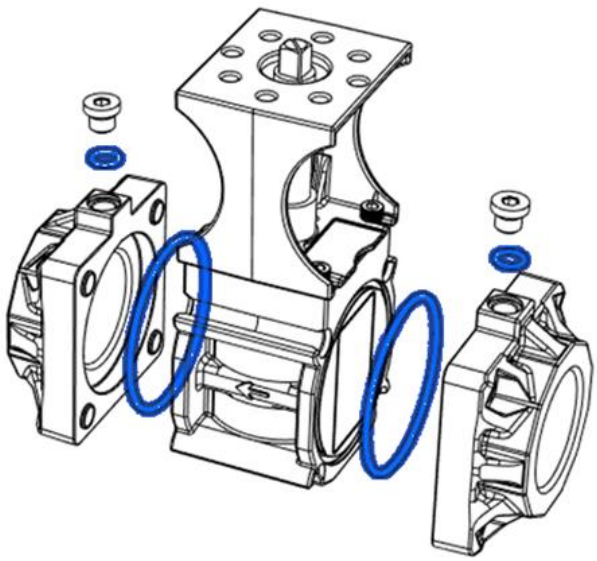

Lors de chaque entretien et après chaque modification réalisée par l'utilisateur au niveau des raccordements, il est conseillé de remplacer les joints : 2 x joints toriques Bride (NBR 66 x 2,5 mm) et 2 x joints toriques manchon de mesure de pression (NBR 8 x 2 mm). N'utiliser que des pièces de rechange originales. Un jeu de joints est disponible en option. La pose des joints s'effectue conformément aux indications contenues dans les chapitres **Pose** et **Raccord de mesure**.

Il est recommandé de contrôler l'absence d'impuretés dans le filtre à tamis optionnel et, le cas échéant, de le nettoyer ou de le remplacer.

Si des impuretés sont constatées dans la zone du cylindre de régulation, il est recommandé de soumettre la vanne de régulation à un entretien du fabricant.
Le vanne de régulation du débit de gaz SVL est conçu pour une durée de vie de 10 ans. Au terme de cette durée de vie, il convient de faire vérifier en détail le vanne de régulation par des professionnels qualifiés, de demander une maintenance auprès du fabricant ou de le remplacer.

Encombrement SVL

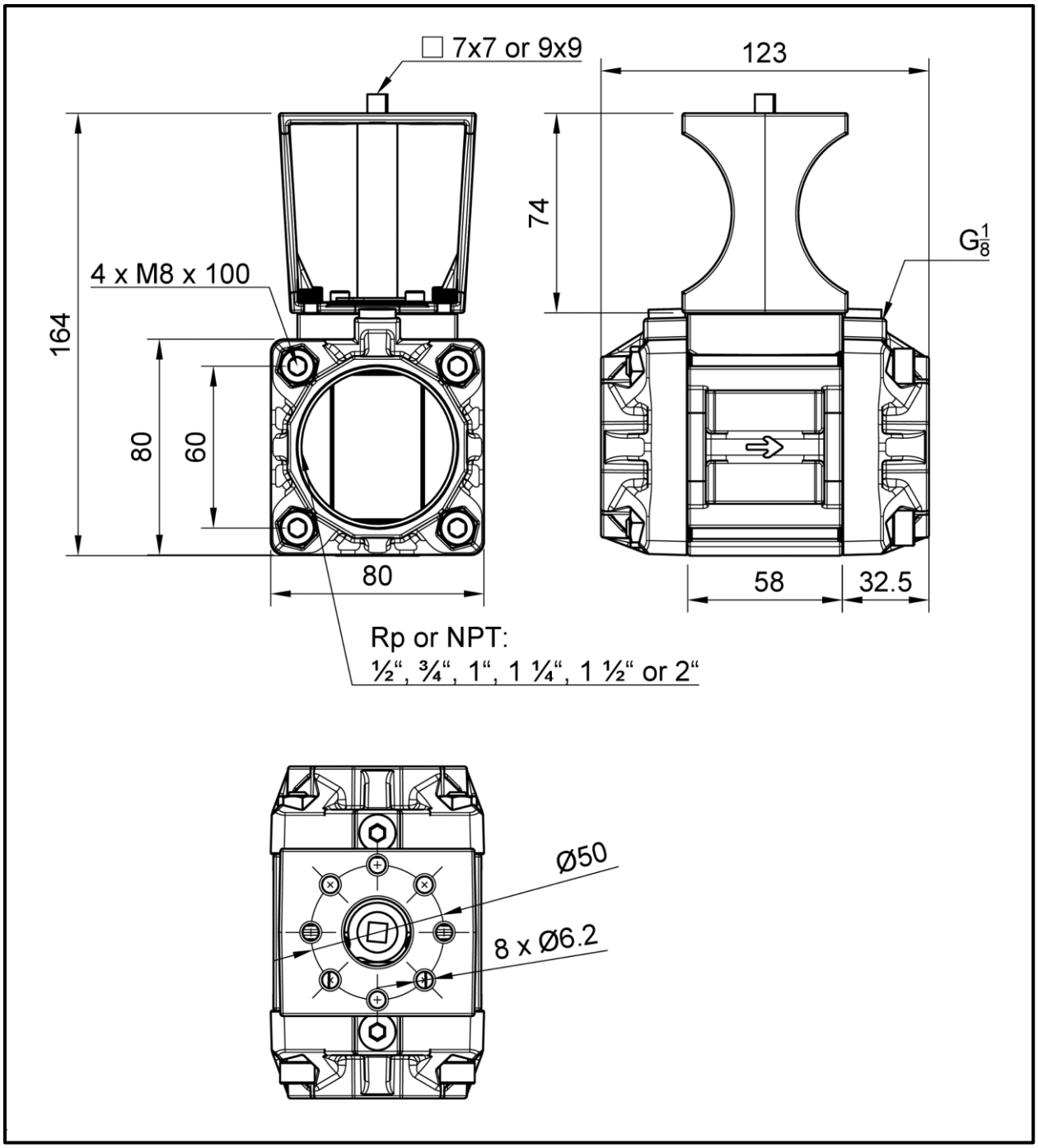

Caractéristiques techniques

Type de gaz :	pour les gaz des familles 1, 2, 3 et autres fluides gazeux neutres. Mélanges de gaz naturel et d'hydrogène ainsi que l'hydrogène*. Adapté aux gaz jusqu'à 0,1 Vol % H_2S maximum. Le gaz doit être sec par toutes les conditions et ne doit pas condenser.
Boîtier :	Aluminium
Arbre :	Aluminium
Cylindre :	Aluminium
Brides :	Aluminium
Vis de fermeture :	Acier, galvanisé
Manchon de mesure de pression :	Laiton
Joints :	NBR
Poids :	env. 1,6 kg, 2 x brides 1" incluses
Raccord :	Filetage Rp ou NPT
Pression de service :	50 kPa max. (500 mbar)
Adaptation servomoteur :	Carré mâle 7* 7mm ou 9* 9mm, Autres adaptateurs sur demande
Température ambiante :	-20 à +60 °C
Température du fluide :	-20 à +60 °C
Vitesse de positionnement Maximale admissible :	1,5s/90°
Sens de rotation :	au choix à droite (en regardant le bout d'arbre, la vanne de régulation se ferme dans le sens des aiguilles d'une montre) ou à gauche (en regardant le bout d'arbre, la vanne de régulation s'ouvre dans le sens des aiguilles d'une montre)

* Selon le rapport **n° V 1754-00/23** du 05.09.2023, réalisé par "TÜV SÜD Industrie Service GmbH; Abteilung Feuerungs- und Wärmetechnik, Prüfbereich Sicherheits-, Kontroll- und Regeleinrichtungen", les vanne de régulation de la série SVL sont également adaptés aux mélanges gaz naturel-hydrogène ainsi qu'à l'hydrogène en tant que fluide de passage dans les conditions de fonctionnement indiquées dans ce rapport.

Déclaration de conformité UE

Schimpf
EX & GAS

EU-Konformitätserklärung

EU Declaration of Conformity
Déclaration de Conformité UE

Wir **Schimpf Ex & Gas GmbH, Bonholzstrasse 17, D-71111 Waldenbuch**
We / Nous
erklären, dass das Produkt **alle Regelklappen der Serie SVL**
declare that product / déclarons que produit

auf welche sich diese Erklärung bezieht, mit den für dieses Produkt relevanten Teilen der folgenden Norm(en) übereinstimmt
to which this declaration relates is in conformity with the relevant parts of the following standard(s) for this product
à laquelle se rapporte cette déclaration, est conforme aux éléments pertinents pour ce produit de la/des norme(s) suivante(s)

DIN EN 13611:2022
DIN EN 161:2013

gemäß den Bestimmungen der folgenden Richtlinie(n).
according to the provisions of the following directive(s) / conformément aux dispositions de la directive(s)

Nummer (Number / Numéro)	Text (Text / Texte)
2016/426/EU **2016/426/EU** **2016/426/UE**	Verordnung über Geräte zur Verbrennung gasförmiger Brennstoffe Regulation on appliances burning gaseous fuels Règlement concernant les appareils brûlant des combustibles gazeux

Die Montage- und Betriebsanleitung ist zu beachten.
The Installation and operating instructions have to be considered.
Les guides d'installation et d'utilisation doivent être respectés.

EU-Baumusterprüfung
EU-Type Examination
examen UE de type

Zertifikatsnummer Certificate number Numéro de certificat	C5A 116408 0005
Gültigkeitsdauer Validity period Durée de validité	2033-07-11
Notifizierte Stelle Notified Body Organisme notifié (2016/426/EU)	TÜV SÜD Product Service GmbH Ridlerstraße 65 D-80339 München Notified Body number: 0123
Überwachungsverfahren Surveillance procedure Procédure de surveillance (2016/426/EU)	TÜV SÜD Product Service GmbH Ridlerstraße 65 D-80339 München Notified Body number: 0123

Anbringung der CE-Kennzeichnung: **ja**
Placing of the CE marking / L'apposition du marquage CE

Waldenbuch, 17.07.2023
N. Geiger, Geschäftsführung
Schimpf Ex & Gas GmbH
Bonholzstr. 17
71111 Waldenbuch
Telefon 07157/52756-0

Rechtsverbindliche Unterschrift
Authorized signature / Signature autorisée

Déclaration de conformité UK

Schimpf
EX & GAS

UK-Konformitätserklärung

UK Declaration of Conformity
Déclaration de Conformité UK

Wir
We / Nous
erklären,

Schimpf Ex & Gas GmbH, Bonholzstrasse 17, D-71111 Waldenbuch

dass das Produkt
declare that product / déclarons que produit
alle Regelklappen der Serie SVL
all control valves of the SVL series / tous les volets de régulation de la série SVL

auf welche sich diese Erklärung bezieht, mit den für dieses Produkt relevanten Teilen der folgenden Norm(en) übereinstimmt
to which this declaration relates is in conformity with the relevant parts of the following standard(s) for this product
à laquelle se rapporte cette déclaration, est conforme aux éléments pertinents pour ce produit de la/des norme(s) suivante(s)

DIN EN 13611:2022
DIN EN 161:2013

gemäß den Bestimmungen der folgenden Richtlinie(n).
according to the provisions of the following directive(s) / conformément aux dispositions de la directive(s)

Gas Appliances (Enforcement) and Miscellaneous Amendment Regulations, UKSI 2018:389 (as amended by UKSI 2019:696)

Die Montage- und Betriebsanleitung ist zu beachten.
The Installation and operating instructions have to be considered.
Les guides d'installation et d'utilisation doivent être respectés.

UK-Baumusterprüfung
UK-Type Examination
examen UK de type

Zertifikatsnummer Certificate number Numéro de certificat	C5AUK 116408 0006
Gültigkeitsdauer Validity period Durée de validité	2033-07-18
Notifizierte Stelle Notified Body Organisme notifié	TUV SUD BABT Unlimited Octagon House, Concorde Way, Segensworth North, Fareham, Hampshire, PO15 SRL Notified Body number: 0168
Überwachungsverfahren Surveillance procedure Procédure de surveillance	TUV SUD BABT Unlimited Octagon House, Concorde Way, Segensworth North, Fareham, Hampshire, PO15 SRL Notified Body number: 0168

Anbringung der UKCA-Kennzeichnung: **ja, yes, oui**
Placing of the UKCA marking / L'apposition du marquage UKCA

Waldenbuch, 24.07.2023
N. Geiger, Geschäftsführer, Managing Director, Directeur général

Schimpf Ex & Gas GmbH
Bonholzstr. 17
71111 Waldenbuch
Telefon 07157/52756-0

Rechtsverbindliche Unterschrift
Authorized signature / Signature autorisée

Certificat UE d'examen de type

ZERTIFIKAT ◆ CERTIFICATE ◆ 認證證書 ◆ СЕРТИФИКАТ ◆ CERTIFICADO ◆ CERTIFICAT

Product Service

EU-Type Examination Certificate

No. C5A 116408 0005 Rev. 00

Holder of Certificate: **Schimpf Ex & Gas GmbH**
Bonholzstraße 17
71111 Waldenbuch
GERMANY

Product: **Fittings (Gas)**
Throttle valve

SVL

PIN CE-0123DN1056

The Certification Body of TÜV SÜD Product Service GmbH confirms according to Annex III (Module B) that the listed product complies with the relevant provisions according to Annex I of Regulation (EU) 2016/426 on appliances burning gaseous fuels. It refers only to the sample submitted for testing and certification and on its technical documentation. For details see: www.tuvsud.com/ps-cert

Test report no.: V 1743-00/23

Valid until: 2033-07-11

Date, 2023-07-14

(Johannes Steiglechner)

Page 1 of 2

TÜV SÜD Product Service GmbH is Notified Body according to Regulation (EU) 2016/426 on appliances burning gaseous fuels with identification No. 0123.

TÜV SÜD Product Service GmbH • Certification Body • Ridlerstraße 65 • 80339 Munich • Germany

TÜV®

Certificat UK d'examen de type

ZERTIFIKAT ◆ CERTIFICATE ◆ 認證證書 ◆ СЕРТИФИКАТ ◆ CERTIFICADO ◆ CERTIFICAT

UKAS PRODUCT CERTIFICATION 0172

UK CA

TÜV SÜD BABT

Type Examination Certificate

No. C5AUK 116408 0006 Rev. 00

Holder of Certificate: **Schimpf Ex & Gas GmbH**
Bonholzstraße 17
71111 Waldenbuch
GERMANY

Product: **Fittings (Gas)**
Throttle valve

SVL

The Approved Body of TUV SUD BABT Unlimited confirms according to the Gas Appliances (Enforcement) and Miscellaneous Amendment Regulations, UKSI 2018:389 (as amended by UKSI 2019:696), that in the conformity assessment procedure in accordance with Article 14 the listed product has been assessed in a type examination (module B - production type) and complies with the relevant provisions according to Annex I on appliances burning gaseous fuels. It refers only to the sample submitted for testing and certification and on its technical documentation. See also notes overleaf.

Test report no.: V 1752-00/23

Valid until: 2033-07-18

Date, 2023-07-20

(Klaus Joachim Kurth)

Page 1 of 2

Approved Body according to Regulation (EU) 2016/426 and the Gas Appliances (Enforcement) and Miscellaneous Amendments Regulations 2018 with identification No. 0168.

TUV SUD BABT Unlimited,
Octagon House, Concorde Way, Segensworth North, Fareham, Hampshire, PO15 5RL

TÜV®