# Istruzioni per l'installazione e l'uso

## *Serranda di regolazione della portata del gas SVG*

**Schimpf Ex & Gas GmbH**

Bonholzstraße 17
71111 Waldenbuch
Tel.: +49 (0)7157 52756-0
Fax: +49 (0)7157 52756-99
E-mail: Info@Schimpf-ex-gas.de
Web: www.Schimpf-ex-gas.de

Antriebs- & Regeltechnik
**Schimpf GmbH**
Bonholzstraße 17
71111 Waldenbuch
Tel.: +49 (0)7157 52756-0
Fax: +49 (0)7157 52756-99
E-mail: Info@Schimpf-Antriebe.de
Web: www.Schimpf-Antriebe.de

Schimpf Ex & Gas GmbH rivendica la protezione del diritto d'autore per questa documentazione.

La presente documentazione non può essere modificata, ampliata, riprodotta o trasmessa a terzi senza il consenso esplicito della Schimpf Ex & Gas GmbH. Per ulteriori informazioni contattare Schimpf Ex & Gas GmbH.

Questa documentazione descrive i prodotti, ma non ne garantisce le caratteristiche. Ci riserviamo il diritto di apportare modifiche tecniche.

Edition: 02/2023

## Responsabilità e garanzia

Schimpf Ex & Gas GmbH non si assume alcuna responsabilità in caso di installazione o uso impropri delle serrande di regolazione. È necessario attenersi alle indicazioni tecniche e alle avvertenze di sicurezza da noi fornite.

## Avvertenze di sicurezza per la manutenzione e l'installazione

- **L'installazione, la manutenzione e la messa in funzione della serranda di regolazione devono essere eseguite esclusivamente da personale qualificato.**

- **Prima di eseguire lavori di installazione o manutenzione sulla serranda di regolazione, spegnere tutti gli apparecchi/le macchine/gli impianti interessati. Scollegare l'alimentazione del gas.**

- **Prima di spegnere gli apparecchi/le macchine/gli impianti è assolutamente necessario controllare che l'operazione non possa causare situazioni di pericolo.**

- **Assicurarsi che i lavori di installazione o di manutenzione non possano generare pericoli per le persone, l'ambiente e gli apparecchi/le macchine/gli impianti.**

- **Assicurarsi che non sussista alcun pericolo di schiacciamento tra il corpo e l'aletta della serranda.**

- **Le riparazioni della serranda di regolazione devono essere eseguite esclusivamente dal produttore.**

- Le operazioni di spegnimento devono essere eseguite esclusivamente dopo aver consultato il direttore dell'azienda, il supervisore del turno o il responsabile della sicurezza.

- I malfunzionamenti devono essere immediatamente segnalati al direttore dell'azienda, al supervisore del turno o al responsabile della sicurezza per evitare qualunque pericolo.

- Durante i lavori di installazione o manutenzione della serranda di regolazione, osservare le norme di sicurezza e di prevenzione degli infortuni delle associazioni di categoria.

- Prima di installare un attuatore, controllare la facilità di movimento della serranda di regolazione.

- Prima di eseguire interventi di installazione o manutenzione, assicurarsi che i dispositivi di sicurezza funzionino correttamente.

- Al termine dell'installazione, controllare se le impostazioni sull'attuatore coincidono con la posizione meccanica della serranda di regolazione. Questo vale in particolare per le posizioni finali.

- Le impostazioni consentite per la serranda di regolazione devono conformarsi al manuale d'uso dell'apparecchio a gas.

- **Il tappo a vite sul lato inferiore della serranda non deve essere aperto o spostato. Assicurarsi che il sigillo di ceralacca applicato sul tappo sia integro. Se il sigillo è visibilmente danneggiato, smettere di utilizzare la serranda di regolazione e richiedere l'intervento del produttore per la manutenzione.**

- **Al termine di ogni lavoro sulla serranda di regolazione è necessario effettuare un controllo della tenuta e del funzionamento.**

## Sicurezza del dispositivo

- **Al fine di mantenere l'apparecchio in perfette condizioni tecniche di sicurezza, è indispensabile che gli installatori/gli utilizzatori si attengano scrupolosamente alle indicazioni del produttore riportate in questa documentazione e siano in possesso di un'adeguata qualifica professionale.**

- Le serrande di regolazione devono essere utilizzate esclusivamente per lo scopo per cui sono state progettate.

- La serranda di regolazione può essere azionata esclusivamente con l'apposito meccanismo di manovra (attuatore, leva a mano ecc.).

- Le serrande di regolazione devono inoltre essere utilizzate esclusivamente in conformità ai valori indicati nei dati tecnici.

- La serranda di regolazione non deve essere installata o messa in funzione su linee di alimentazione danneggiate o su componenti dell'impianto flangiati, né devono essere eseguiti lavori di regolazione sugli stessi. Lo stesso vale anche per gli attuatori danneggiati.

- **Attenzione in caso di contatto con le superfici. Pericolo di ustione o di congelamento.** A seconda della temperatura del fluido consentita, le superfici delle serrande di regolazione possono diventare molto calde o molto fredde. **Il conduttore deve garantire la necessaria protezione contro il contatto accidentale.**

# *Funzionamento e uso previsto*

Le serrande di regolazione della portata del gas SVG vengono utilizzate per regolare la portata dell'alimentazione di gas alle apparecchiature a gas. Per una maggiore precisione di regolazione, le serrande di regolazione SVG possono essere utilizzate con diametro nominale ridotto (ridotto di uno o due diametri nominali). In questo modo è possibile fare a meno dei riduttori.
La portata volumetrica desiderata viene impostata per mezzo della posizione della serranda con un angolo di apertura compreso tra 0° e 90°.
Le serrande di regolazione sono dotate di un disco passante facile da azionare. Il disco della serranda è disponibile a scelta anche con un sistema di tenuta passante per ridurre la portata volumetrica minima quando la serranda è chiusa.

***Importante:*** ***le serrande di regolazione non sono destinate a intercettare l'alimentazione di gas in modo sicuro.***

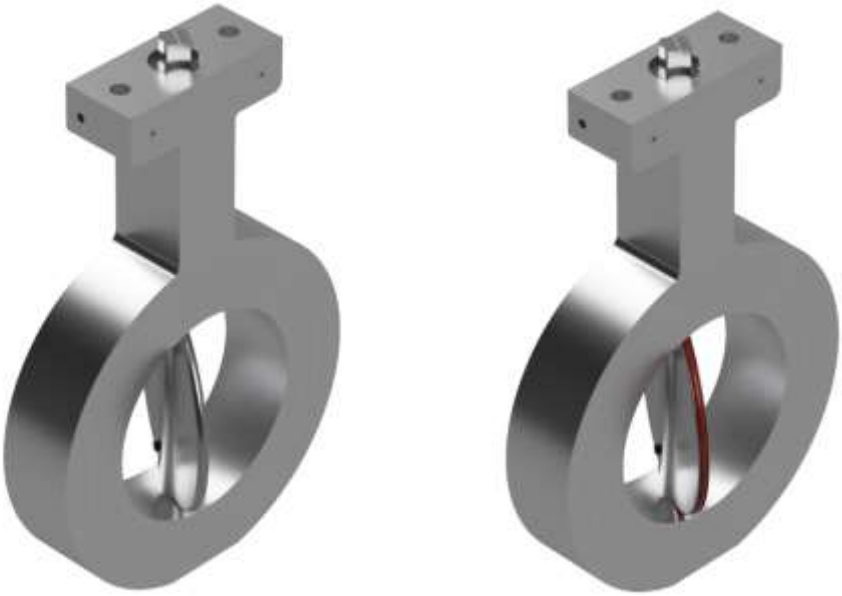

**Serranda di regolazione della portata del gas SVG senza o con sistema di tenuta**

# *Omologazione*

Certificato di esame UE del tipo **N. C5A 116408 0001** ai sensi del Regolamento UE 2016/426 (Reglement sugli apparecchi che bruciano carburanti gassosi)

Certificato di esame UK del tipo **N. C5AUK 116408 0002** ai sensi del „Gas Appliances (Enforcement) and Miscellaneous Amendment Regulations, UKSI 2018:389 (as amended by UKSI 2019:696)“

# *Idrogeno*

Secondo il rapporto **n. V 1742-00/22** del 01.12.2022, effettuata da „TÜV SÜD Industrie Service GmbH; Abteilung Feuerungs- und Wärmetechnik, Prüfbereich Sicherheits-, Kontroll- und Regeleinrichtungen“, le valvole a farfalla della serie SVG sono adatte anche per miscele di gas naturale e idrogeno e per l'idrogeno come fluido di flusso nelle condizioni operative ivi specificate.

# *Installazione*

## Operazioni di installazione

***Importante:*** ***per l'installazione della serranda di regolazione è necessario osservare le "Avvertenze di sicurezza per la manutenzione e l'installazione" e le "Avvertenze per l'installazione" riportate in questo documento.***

1. **Prima di installare la serranda di regolazione, tutti gli apparecchi/le macchine/gli impianti interessati devono essere spenti ed eventualmente scollegati dalla rete. Scollegare l'alimentazione del gas.**
2. Inserire le viti prigioniere inferiori (PN 10-40: utilizzare bussole in plastica)
3. Inserire le guarnizioni flangiate
4. Inserire la serranda di regolazione. Rispettare le posizioni di installazione consentite
5. Inserire le restanti viti prigioniere
6. Serrare correttamente tutte le viti
    - Serrare le viti a croce (scegliere coppie di serraggio conformi alle norme e alle direttive vigenti per la realizzazione di collegamenti flangiati)
    - Controllare che l'installazione della serranda di regolazione sia centrata
    - Evitare le sollecitazioni meccaniche
    - Osservare le norme e le direttive vigenti per la realizzazione di collegamenti flangiati, nonché le istruzioni per l'installazione dei collegamenti flangiati/delle guarnizioni flangiate utilizzati.
7. Al termine dei lavori di installazione, eseguire una prova di tenuta e di funzionamento.

Per il collegamento e l'installazione dell'attuatore **vedere le istruzioni del produttore.**
Controllare la posizione della serranda.

## Avvertenze per l'installazione

- **Non è consentito il contatto diretto tra la serranda di regolazione e la muratura, le pareti in calcestruzzo e i pavimenti.**
- **Evitare le vibrazioni.**
- **Posizioni di installazione consentite (devono essere osservati anche i requisiti dell'attuatore):**

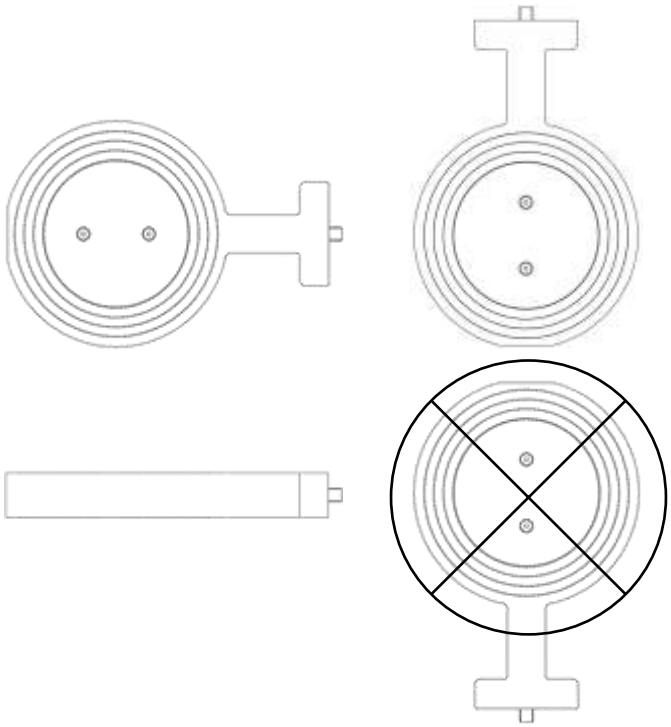

- **Osservare la posizione della serranda in base al contrassegno sul quadro esterno:**

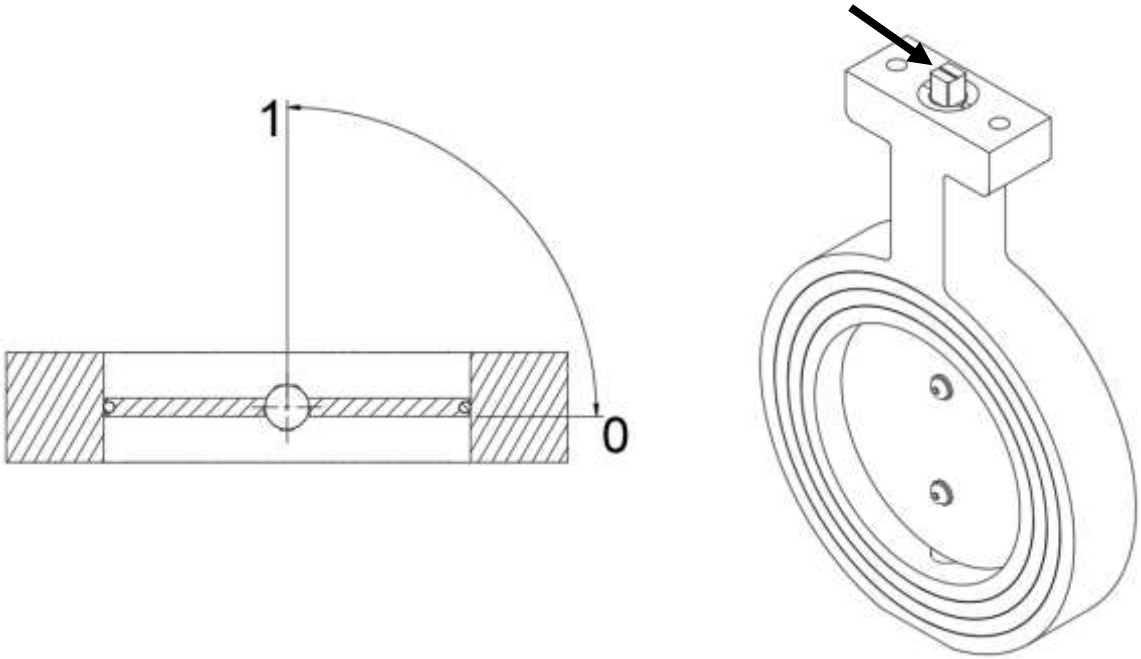

- **Utilizzare gli ausili per la centratura (bussole in plastica) (solo per PN10 - PN40 e M16 viti):**

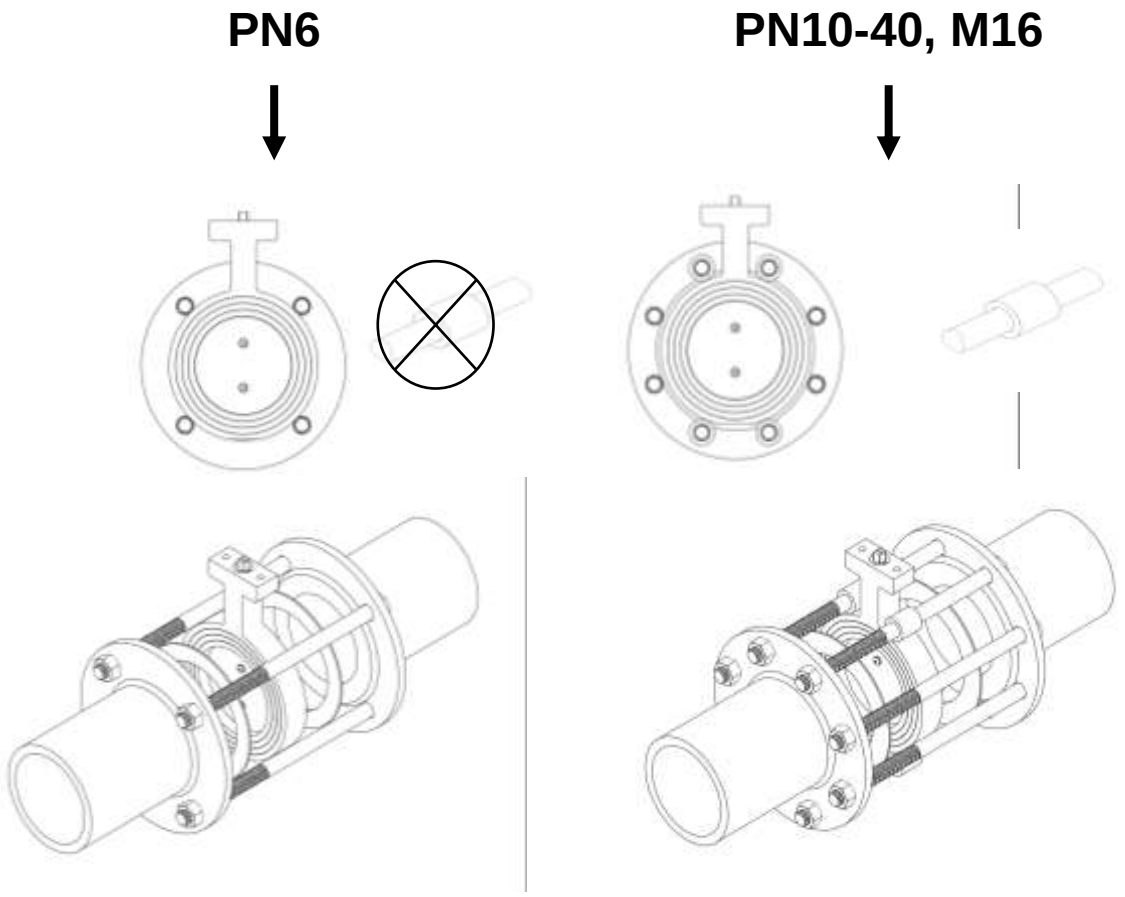


- **Installazione di un attuatore Schimpf:**

Per l'installazione di un attuatore Schimpf su una serranda di regolazione, il quadro esterno all'estremità dell'albero della serranda viene inserito nel quadro interno dell'attuatore. Assicurarsi che il quadro interno dell'attuatore e il quadro esterno della serranda abbiano la stessa dimensione. Il fissaggio avviene per mezzo delle due viti a esagono cavo in dotazione alla serranda. Durante l'installazione, assicurarsi che l'attuatore sia nella posizione corretta rispetto alla serranda (aperta o chiusa).

# *Portata volumetrica*

## Scelta del diametro nominale

Il diametro nominale corretto può essere calcolato utilizzando i valori $k_v$ della tabella seguente oppure con l'ausilio dei seguenti diagrammi.

Per il calcolo utilizzare la seguente formula (flusso subcritico):

$$Q_N = 514 \bullet k_V \bullet \sqrt{\frac{\Delta p \bullet p_2}{\rho_N \bullet T}}$$

$Q_N$ = portata volumetrica in $m^3/h$
$k_v$ = coefficiente di flusso in $m^3/h$
$\Delta p$ = pressione differenziale sulla serranda in bar
$p_2$ = pressione a valle della serranda in bar, assoluta
$\rho_N$ = densità normale del gas in $kg/m^3$
T = temperatura del gas in kelvin

Nella scelta della serranda occorre tener conto anche del tasso di perdita quando la serranda è chiusa (0°). Occorre inoltre rispettare i parametri massimi ammissibili per la pressione di esercizio e la pressione differenziale. Per un buon comportamento di regolazione è necessario mantenere una pressione differenziale superiore a 10 mbar. I dati indicati sono stati ottenuti in base alle misurazioni di laboratorio (fluido: aria, 15°, 1013 mbar). I valori effettivi possono differire in base alla situazione di installazione locale.

## Valori $k_v$

**Dati in $m^3/h$**

### Il diametro interno corrisponde al diametro nominale, non a chiusura ermetica

| Tipo | Diametro interno | Posizione valvola | | | | | | | | | |
|---|---|---|---|---|---|---|---|---|---|---|---|
| | (mm) | 0° | 10° | 20° | 30° | 40° | 50° | 60° | 70° | 80° | 90° |
| **DN40** | 40 | 0,2 | 1,1 | 3,4 | 8,2 | 14,0 | 23,3 | 36,9 | 55,1 | 68,2 | 75,2 |
| **DN50** | 50 | 0,3 | 1,7 | 5,5 | 12,8 | 23,9 | 41,0 | 65,0 | 101,1 | 132,9 | 155,0 |
| **DN65** | 65 | 0,5 | 2,9 | 10,3 | 22,9 | 43,0 | 73,4 | 115,9 | 183,2 | 250,8 | 305,0 |
| **DN80** | 80 | 0,8 | 4,4 | 17,1 | 36,9 | 67,3 | 113,1 | 177,3 | 280,9 | 393,5 | 491,1 |
| **DN100** | 100 | 1,1 | 6,8 | 29,3 | 61,5 | 107,8 | 177,2 | 275,6 | 435,5 | 622,5 | 795,7 |
| **DN125** | 125 | 1,5 | 10,4 | 49,6 | 102,0 | 171,3 | 275,4 | 424,7 | 668,0 | 970,8 | 1267,0 |
| **DN150** | 150 | 1,8 | 14,9 | 75,5 | 153,2 | 249,1 | 393,6 | 602,9 | 944,2 | 1388,2 | 1839,0 |

### Il diametro interno corrisponde al diametro nominale, a chiusura ermetica

| Tipo | Diametro interno | Posizione valvola | | | | | | | | | |
|---|---|---|---|---|---|---|---|---|---|---|---|
| | (mm) | 0° | 10° | 20° | 30° | 40° | 50° | 60° | 70° | 80° | 90° |
| **DN40** | 40 | 0,02 | 0,4 | 3,1 | 6,0 | 11,3 | 19,8 | 32,0 | 49,7 | 62,6 | 69,6 |
| **DN50** | 50 | 0,02 | 0,7 | 4,1 | 10,6 | 21,8 | 37,7 | 59,5 | 94,6 | 125,2 | 146,3 |
| **DN65** | 65 | 0,03 | 1,4 | 7,5 | 20,9 | 41,7 | 70,8 | 110,3 | 175,8 | 240,6 | 292,1 |
| **DN80** | 80 | 0,04 | 2,2 | 13,2 | 35,0 | 66,6 | 111,1 | 172,5 | 273,6 | 381,8 | 474,7 |
| **DN100** | 100 | 0,05 | 3,7 | 24,4 | 59,8 | 107,5 | 176,2 | 273,1 | 430,1 | 610,0 | 775,5 |
| **DN125** | 125 | 0,06 | 6,1 | 44,0 | 100,4 | 171,1 | 275,8 | 427,5 | 667,5 | 959,5 | 1243,7 |
| **DN150** | 150 | 0,08 | 9,2 | 69,9 | 151,8 | 248,6 | 395,5 | 613,5 | 951,4 | 1380,4 | 1814,2 |

## Diametro nominale ridotto di una volta, non a chiusura ermetica

| Tipo | Diametro interno | Posizione valvola | | | | | | | | | |
|---|---|---|---|---|---|---|---|---|---|---|---|
| | (mm) | 0° | 10° | 20° | 30° | 40° | 50° | 60° | 70° | 80° | 90° |
| **DN40/32** | 40 | 0,1 | 1,0 | 2,9 | 5,4 | 10,2 | 16,9 | 24,9 | 32,9 | 38,8 | 42,5 |
| **DN50/40** | 50 | 0,2 | 1,2 | 3,8 | 7,9 | 17,3 | 29,3 | 42,2 | 53,6 | 61,5 | 66,4 |
| **DN65/50** | 65 | 0,2 | 1,6 | 5,9 | 14,0 | 30,1 | 49,7 | 70,6 | 89,0 | 101,9 | 109,9 |
| **DN80/65** | 80 | 0,4 | 2,4 | 9,9 | 29,9 | 57,5 | 90,5 | 127,0 | 162,3 | 187,6 | 203,5 |
| **DN100/80** | 100 | 0,5 | 4,3 | 21,4 | 53,5 | 94,2 | 143,6 | 200,2 | 259,6 | 303,2 | 331,0 |
| **DN125/100** | 125 | 0,8 | 8,2 | 45,0 | 97,2 | 158,0 | 233,4 | 323,7 | 426,7 | 504,0 | 553,7 |
| **DN150/125** | 150 | 1,1 | 15,2 | 87,6 | 171,5 | 261,6 | 376,3 | 519,9 | 695,8 | 830,0 | 917,0 |

## Diametro nominale ridotto di una volta, a chiusura ermetica

| Tipo | Diametro interno | Posizione valvola | | | | | | | | | |
|---|---|---|---|---|---|---|---|---|---|---|---|
| | (mm) | 0° | 10° | 20° | 30° | 40° | 50° | 60° | 70° | 80° | 90° |
| **DN40/32** | 40 | 0,02 | 0,4 | 2,1 | 4,2 | 8,4 | 14,3 | 21,6 | 29,7 | 35,6 | 39,2 |
| **DN50/40** | 50 | 0,02 | 0,5 | 2,8 | 6,5 | 15,8 | 27,0 | 38,7 | 49,8 | 58,7 | 65,1 |
| **DN65/50** | 65 | 0,03 | 0,8 | 4,3 | 12,8 | 29,1 | 47,9 | 67,1 | 85,1 | 98,7 | 107,8 |
| **DN80/65** | 80 | 0,04 | 1,2 | 7,6 | 28,3 | 56,6 | 89,0 | 123,5 | 157,6 | 183,1 | 199,5 |
| **DN100/80** | 100 | 0,04 | 2,4 | 17,8 | 52,0 | 93,5 | 143,0 | 198,4 | 255,9 | 298,1 | 324,5 |
| **DN125/100** | 125 | 0,05 | 4,8 | 39,9 | 95,8 | 157,5 | 232,5 | 320,8 | 424,4 | 499,1 | 542,9 |
| **DN150/125** | 150 | 0,06 | 9,4 | 81,1 | 170,0 | 260,9 | 374,8 | 515,3 | 685,9 | 816,3 | 899,0 |

## Diametro nominale ridotto di due volte, non a chiusura ermetica

| Tipo | Diametro interno | Posizione valvola | | | | | | | | | |
|---|---|---|---|---|---|---|---|---|---|---|---|
| | (mm) | 0° | 10° | 20° | 30° | 40° | 50° | 60° | 70° | 80° | 90° |
| **DN40/25** | 40 | 0,1 | 0,3 | 1,3 | 2,7 | 4,9 | 7,6 | 10,7 | 13,4 | 15,4 | 16,7 |
| **DN50/32** | 50 | 0,1 | 0,6 | 2,0 | 4,1 | 7,5 | 12,6 | 19,2 | 25,8 | 30,7 | 33,9 |
| **DN65/40** | 65 | 0,2 | 0,9 | 3,6 | 7,7 | 13,8 | 22,4 | 33,5 | 45,1 | 53,4 | 58,6 |
| **DN80/50** | 80 | 0,2 | 1,5 | 6,8 | 15,2 | 26,2 | 40,7 | 58,5 | 76,9 | 89,6 | 97,0 |
| **DN100/65** | 100 | 0,3 | 2,5 | 14,2 | 32,5 | 54,6 | 80,9 | 110,5 | 140,7 | 160,2 | 170,6 |
| **DN125/80** | 125 | 0,4 | 3,8 | 24,7 | 57,3 | 94,7 | 136,2 | 180,0 | 223,8 | 250,4 | 263,2 |
| **DN150/100** | 150 | 0,6 | 5,9 | 43,5 | 101,8 | 166,5 | 233,7 | 300,0 | 364,6 | 401,0 | 416,2 |

## Diametro nominale ridotto di due volte, a chiusura ermetica

| Tipo | Diametro interno | Posizione valvola | | | | | | | | | |
|---|---|---|---|---|---|---|---|---|---|---|---|
| | (mm) | 0° | 10° | 20° | 30° | 40° | 50° | 60° | 70° | 80° | 90° |
| **DN40/25** | 40 | 0,01 | 0,1 | 1,0 | 2,0 | 4,0 | 6,4 | 9,3 | 12,0 | 14,4 | 16,4 |
| **DN50/32** | 50 | 0,02 | 0,2 | 1,5 | 3,4 | 6,9 | 11,6 | 17,6 | 24,0 | 29,2 | 33,2 |
| **DN65/40** | 65 | 0,02 | 0,4 | 2,6 | 7,0 | 13,3 | 21,6 | 31,9 | 43,1 | 51,6 | 57,4 |
| **DN80/50** | 80 | 0,03 | 0,7 | 5,3 | 14,4 | 25,8 | 40,0 | 56,8 | 74,7 | 87,3 | 95,1 |
| **DN100/65** | 100 | 0,04 | 1,4 | 11,8 | 31,6 | 54,3 | 80,5 | 109,5 | 138,8 | 157,4 | 167,3 |
| **DN125/80** | 125 | 0,04 | 2,2 | 21,9 | 56,4 | 94,6 | 135,6 | 178,4 | 222,7 | 247,7 | 258,0 |
| **DN150/100** | 150 | 0,05 | 3,7 | 40,3 | 100,9 | 166,4 | 232,6 | 297,3 | 359,6 | 394,1 | 408,0 |

© Schimpf Ex & Gas GmbH

# Curve di portata

## Il diametro interno corrisponde al diametro nominale, non a chiusura ermetica

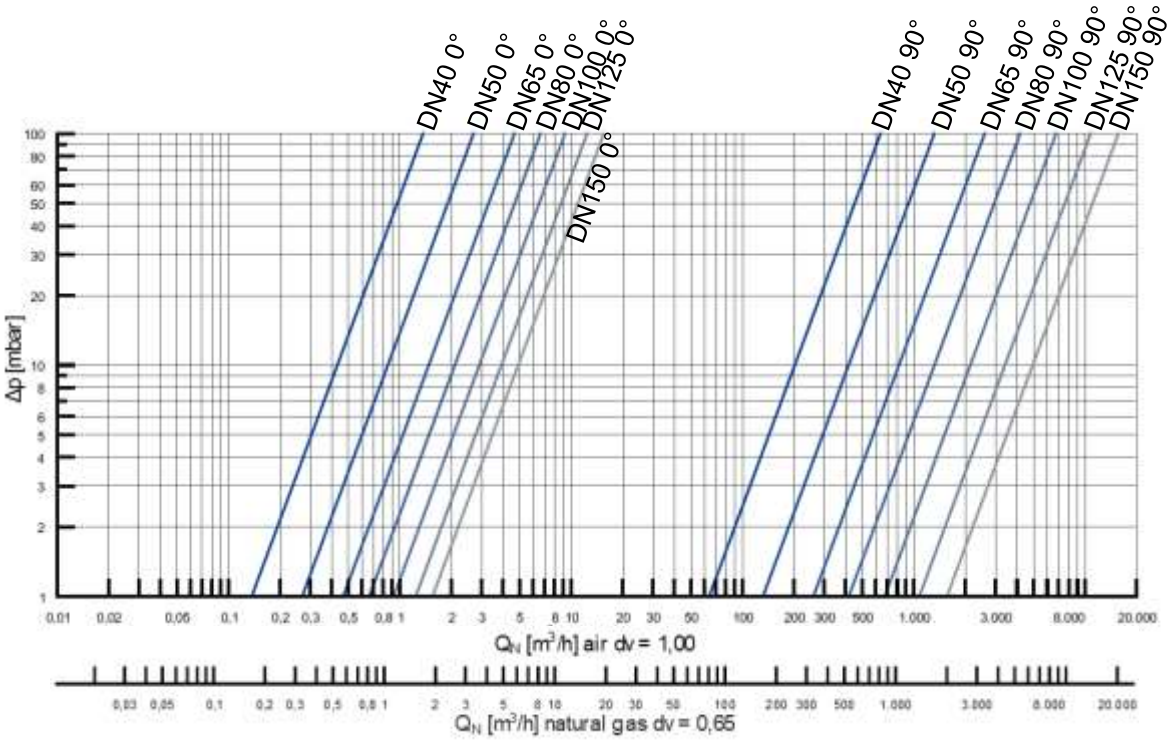


## Il diametro interno corrisponde al diametro nominale, a chiusura ermetica

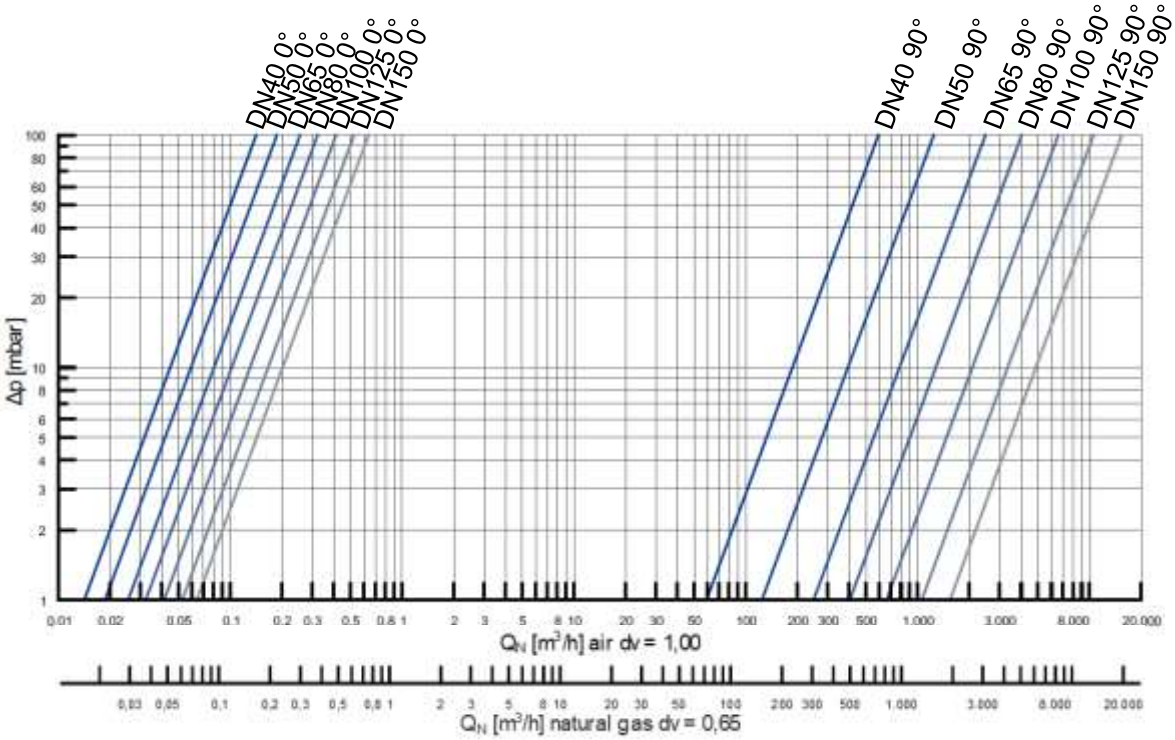


© Schimpf Ex & Gas GmbH

## Diametro nominale ridotto di una volta, non a chiusura ermetica

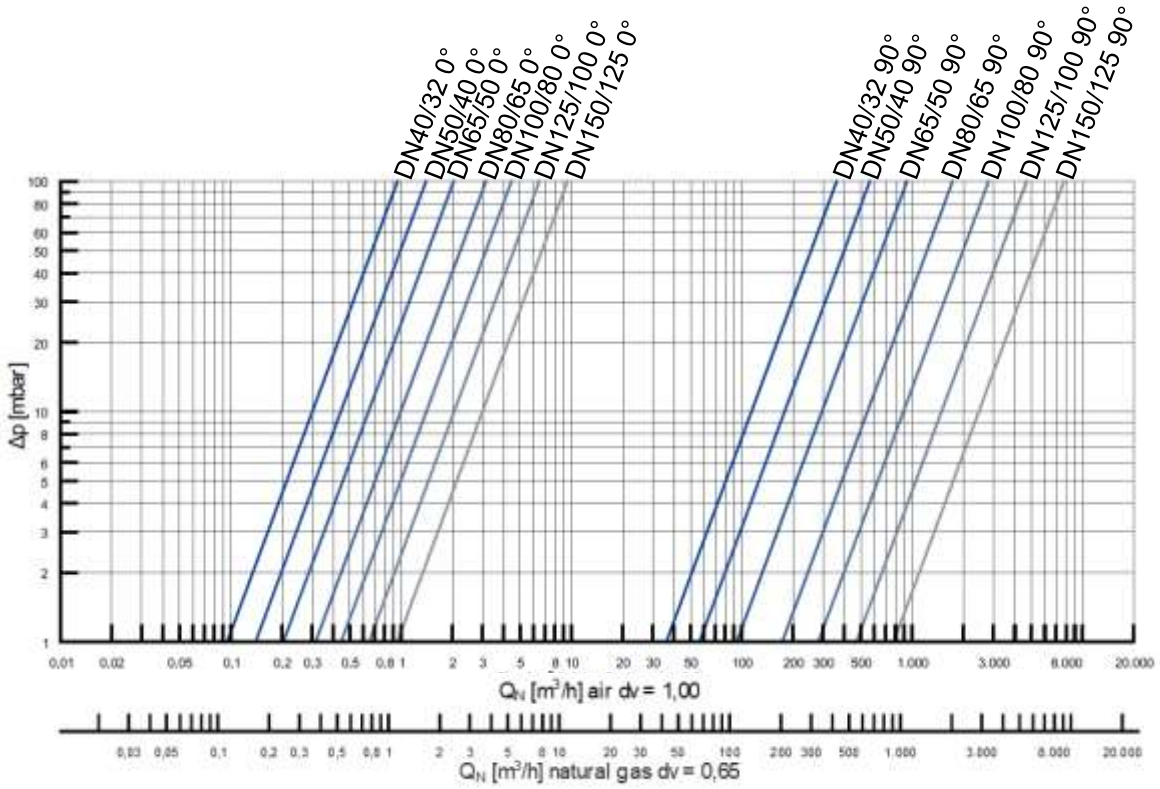


## Diametro nominale ridotto di una volta, a chiusura ermetica

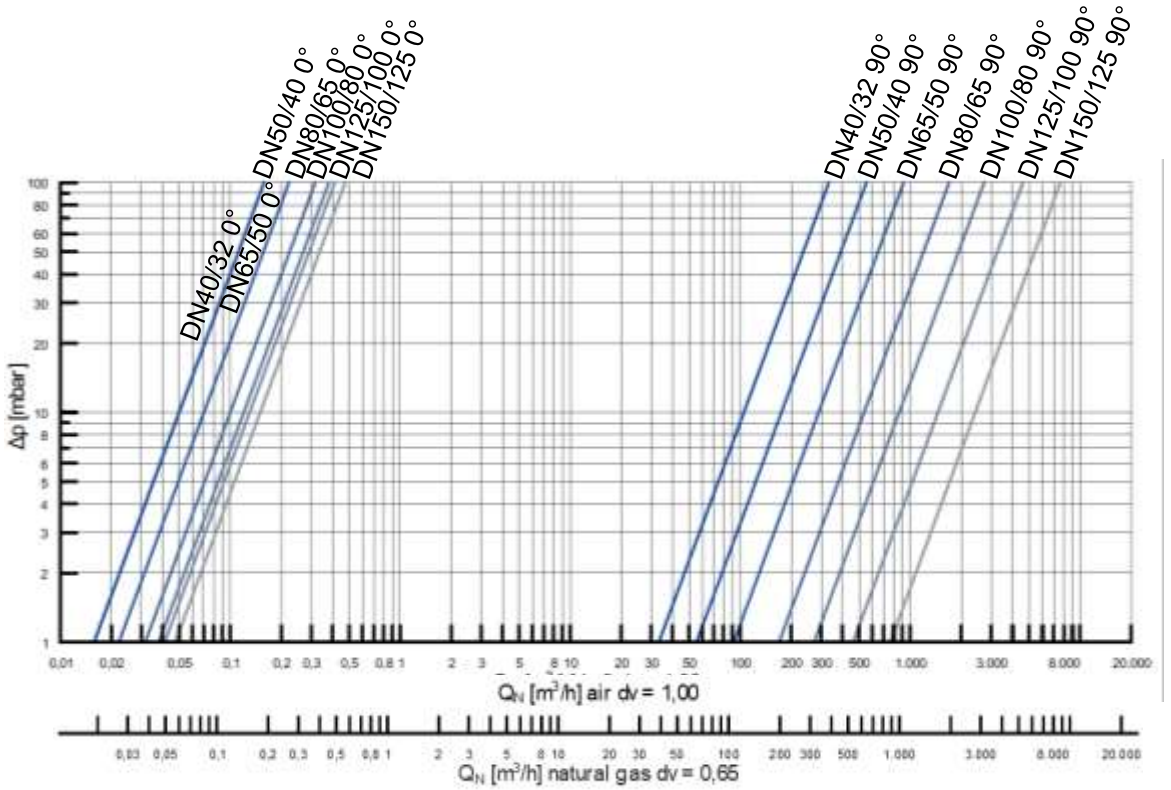


© Schimpf Ex & Gas GmbH

## Diametro nominale ridotto di due volte, non a chiusura ermetica

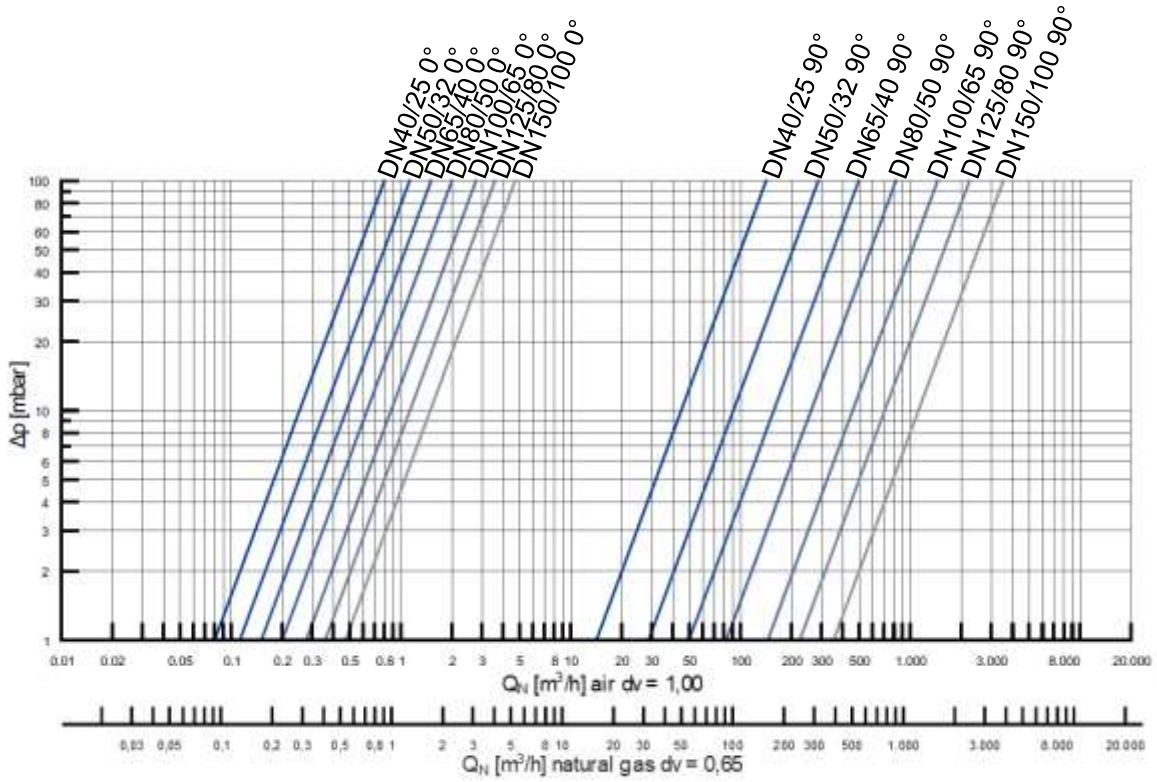


## Diametro nominale ridotto di due volte, a chiusura ermetica

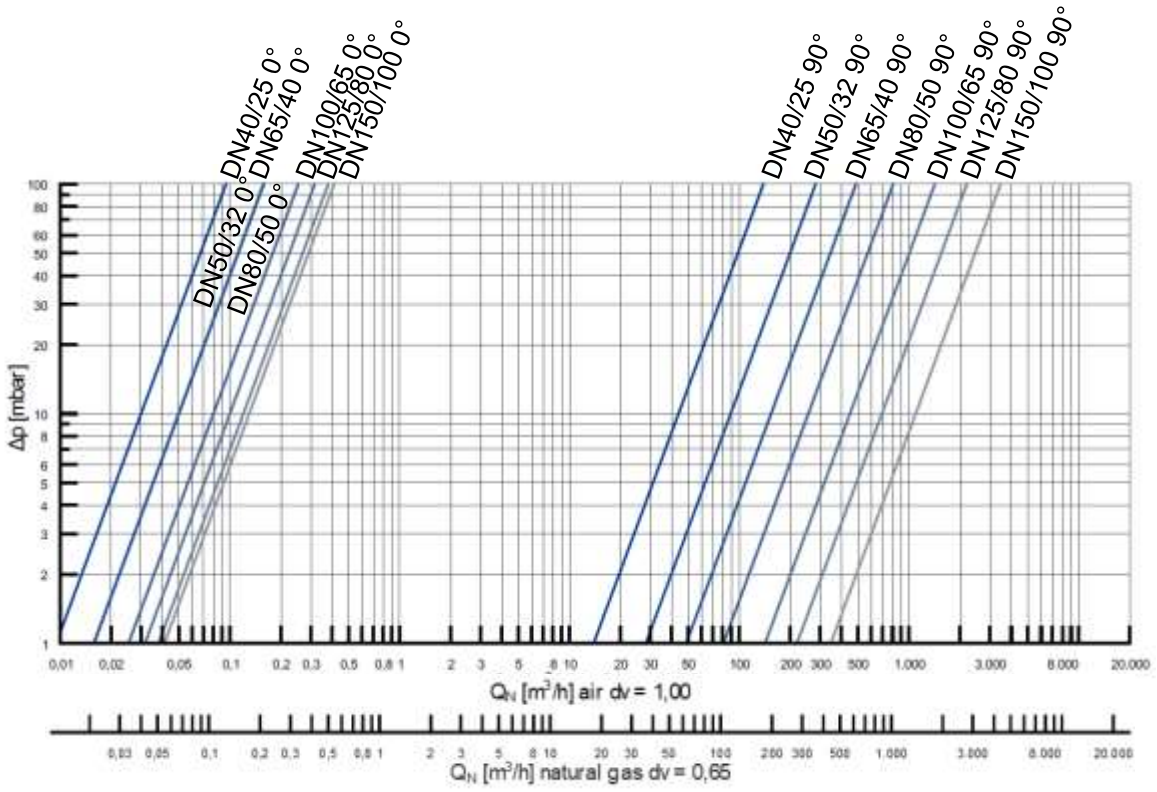


© Schimpf Ex & Gas GmbH

# *Selezione*

## Opzioni

### Disco della serranda

Il disco della serranda è di tipo passante su tutti i modelli. Per ridurre la portata volumetrica minima quando la serranda è chiusa, questa è disponibile anche con un sistema di tenuta integrato.

### Azionamento

Tutti gli sportelli sono dotati di una squadretta esterna per facilitare il montaggio di un attuatore Schimpf o di una leva manuale.

Mediante una **leva manuale** disponibile come opzione, è possibile regolare e fissare in modo continuo i flussi volumetrici da 0° a 90°. L'angolo di regolazione può essere letto su una scala.

Sono disponibili anche forme di estremità d'albero personalizzate e set di adattatori per altri azionamenti.

### Materiale del corpo

Tutte le serrande possono essere realizzate a scelta con corpo in alluminio o acciaio inox.

### Lunghezza d'ingombro

Tutti gli sportelli con alloggiamento in alluminio sono disponibili opzionalmente nelle lunghezze 30 mm e 40 mm. Tutti gli ammortizzatori con alloggiamento in acciaio inossidabile sono possibili solo con una lunghezza di 30 mm.

### Collegamento a terra

Per il collegamento di un conduttore di protezione, la serranda può essere fornita con un attacco a vite (M4) opzionale sulla fascia di collegamento.

© Schimpf Ex & Gas GmbH

# Dimensioni costruttive SVG

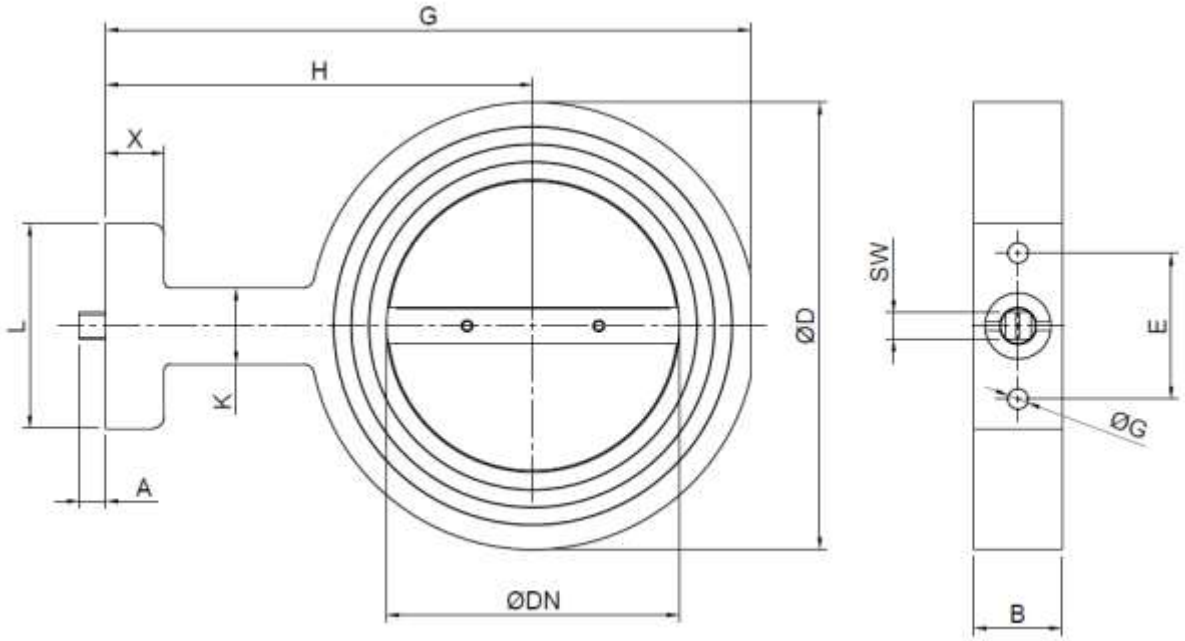


| Tipo | DN40 mm | DN50 mm | DN65 mm | DN80 mm | DN100 mm | DN125 mm | DN150 mm |
|---|---|---|---|---|---|---|---|
| **ØDN – Diametro interno*** | 40 (32/25)* | 50 (40/32)* | 65 (50/40)* | 80 (65/80)* | 100 (80/65)* | 125 (100/80)* | 150 (125/100)* |
| **ØD – Diametro esterno** | 87 | 97 | 117 | 133 | 153 | 183 | 208 |
| **G – Altezza d'ingombro** | 155 | 165 | 182,5 | 200,5 | 220,5 | 248 | 273 |
| **H – Dal centro della valvola al bordo superiore del collo** | 113,5 | 118,5 | 126 | 136 | 146 | 158,5 | 171 |
| **X – Altezza fascia di collegamento** | 20 | 20 | 20 | 20 | 20 | 20 | 20 |
| **L – Larghezza fascia di collegamento** | 70 | 70 | 70 | 70 | 70 | 70 | 70 |
| **K – Larghezza fascia centrale** | 26 | 26 | 26 | 26 | 26 | 26 | 26 |
| **B – Lunghezza d'ingombro**** | 30/40 | 30/40 | 30/40 | 30/40 | 30/40 | 30/40 | 30/40 |
| **A – Altezza quadro esterno** | 9 | 9 | 9 | 9 | 9 | 9 | 9 |
| **SW – Larghezza chiave quadro esterno** | 9 | 9 | 9 | 9 | 9 | 9 | 9 |
| **E – Distanza fori** | 50 | 50 | 50 | 50 | 50 | 50 | 50 |
| **ØG – Diametro fori** | 7 | 7 | 7 | 7 | 7 | 7 | 7 |

* Possibilità di riduzione del diametro interno di uno o due diametri nominali
** La lunghezza totale è possibile in lunghezza 30 o 40 mm, acciaio inossidabile solo lunghezza 30

© Schimpf Ex & Gas GmbH

# Peso SVG

## Corpo in alluminio

| Tipo | DN40 ca. kg | DN50 ca. kg | DN65 ca. kg | DN80 ca. kg | DN100 ca. kg | DN125 ca. kg | DN150 ca. kg |
|---|---|---|---|---|---|---|---|
| **Standard Lunghezza d'ingombro 30 mm** | 0,7 | 0,8 | 1 | 1,2 | 1,45 | 1,9 | 2,3 |
| **Diametro nominale ridotto di 1 volta Lunghezza d'ingombro 30 mm** | 0,75 | 0,82 | 1,1 | 1,3 | 1,55 | 2,05 | 2,5 |
| **Diametro nominale ridotto di 2 volta Lunghezza d'ingombro 30 mm** | 0,8 | 0,85 | 1,15 | 1,3 | 1,6 | 2,15 | 2,7 |
| **Standard Lunghezza d'ingombro 40 mm** | 0,85 | 1 | 1,25 | 1,5 | 1,8 | 2,3 | 2,75 |
| **Diametro nominale ridotto di 1 volta Lunghezza d'ingombro 40 mm** | 0,9 | 1,05 | 1,4 | 1,6 | 1,9 | 2,6 | 3 |
| **Diametro nominale ridotto di 2 volta Lunghezza d'ingombro 40 mm** | 1 | 1,1 | 1,45 | 1,7 | 2 | 2,75 | 3,4 |

## Corpo in acciaio inox

| Tipo | DN40 ca. kg | DN50 ca. kg | DN65 ca. kg | DN80 ca. kg | DN100 ca. kg | DN125 ca. kg | DN150 ca. kg |
|---|---|---|---|---|---|---|---|
| **Standard Lunghezza d'ingombro 30 mm** | 1,75 | 2 | 2,5 | 3 | 3,4 | 4,4 | 5,2 |
| **Diametro nominale ridotto di 1 volta Lunghezza d'ingombro 30 mm** | 1,8 | 2,1 | 2,8 | 3,25 | 3,85 | 5,2 | 6,1 |
| **Diametro nominale ridotto di 2 volta Lunghezza d'ingombro 30 mm** | 1,95 | 2,2 | 2,9 | 3,5 | 4,2 | 5,8 | 7 |

# Codifica modelli

| Codice* | Descrizione |
|---|---|
| SVG | Serranda di regolazione per gas |
| 40-150<br>/25-/125 | Diametro nominale DN<br>ridotto al diametro nominale DN |
| D | A chiusura ermetica |
| E | Corpo in acciaio inox |
| H<br>V | Con regolazione manuale<br>Con quadro esterno |
| B30/B40 | lunghezza d'ingombro 30 o 40 mm |

*a seconda delle variazioni opzionali specifiche del cliente sono possibili numeri di codice supplementari

Esempio per serranda per gas DN 65, ridotta a DN 50, a chiusura ermetica con quadro, lunghezza d'ingombro 30 mm: **SVG 65/50 D V B30**

© Schimpf Ex & Gas GmbH

# Manutenzione e durata di funzionamento

***Importante:*** ***per tutti i lavori di manutenzione osservare le "Avvertenze di sicurezza per la manutenzione e l'installazione".***

La serranda di regolazione SVG richiede poca manutenzione, ma il suo funzionamento deve essere controllato regolarmente da personale specializzato qualificato. Si raccomanda di controllare la serranda di regolazione una volta all'anno (ogni sei mesi in caso di funzionamento a biogas) per verificare la tenuta esterna e il funzionamento. Gli intervalli per i controlli regolari devono essere determinati dall'operatore in base alle condizioni di esercizio.

La serranda di regolazione SVG è progettata per una durata di 10 anni.

Al raggiungimento della durata di funzionamento prevista, la serranda di regolazione deve essere esaminata accuratamente da personale specializzato qualificato, sottoposta a manutenzione da parte del produttore o sostituita.

# Dati tecnici

| | |
|---|---|
| DN: | da 40 a 150, possibilità di riduzione di 2 diametri nominali. |
| Tipo di gas: | per i gas delle famiglie 1, 2, 3 e altri fluidi gassosi neutri.<br>Miscele di gas naturale-idrogeno e idrogeno*<br>Biogas (variante acciaio inox).<br>Adatta per gas fino a max. 0,1% vol. $H_2S$.<br>Il gas deve essere secco in tutte le condizioni e non deve condensare. |
| Corpo: | alluminio o acciaio inox |
| Albero: | acciaio inox |
| Disco della serranda: | acciaio inox |
| Viti (disco serranda): | acciaio inox |
| Dischi di serraggio (disco serranda): | acciaio, zincato |
| Tappo a vite: | acciaio inox |
| Guarnizioni: | NBR |
| Pressione di esercizio: | max. 50 kPa (500 mbar) |
| Adattamento attuatore: | quadro esterno 9*9 mm,<br>altri adattatori su richiesta |
| Flangia: | EN 1092-1 |
| Temperatura ambiente: | da -20 a +70 °C |
| Temperatura del fluido: | da -20 a +70 °C |
| Velocità di regolazione massima consentita: | 5s/90° |

* Secondo il rapporto **n. V 1742-00/22** del 01.12.2022, effettuata da „TÜV SÜD Industrie Service GmbH; Abteilung Feuerungs- und Wärmetechnik, Prüfbereich Sicherheits-, Kontroll- und Regeleinrichtungen“, le valvole a farfalla della serie SVG sono adatte anche per miscele di gas naturale e idrogeno e per l'idrogeno come fluido di flusso nelle condizioni operative ivi specificate.

© Schimpf Ex & Gas GmbH

# *Dichiarazione di conformità UE*

## EU-Konformitätserklärung

EU Declaration of Conformity
Déclaration de Conformité UE

Wir
We / Nous
erklären,

**Schimpf Ex & Gas GmbH, Bonholzstrasse 17, D-71111 Waldenbuch**

dass das Produkt **alle Regelklappen der Serie SVG**
declare that product / déclarons que produit

auf welche sich diese Erklärung bezieht, mit den folgenden Norm(en) übereinstimmt
to which this declaration relates conforms to the following standard(s)
sur laquelle cette déclaration se réfère, et conformément aux dispositions de la norme(s)

DIN EN 13611:2019
DIN EN 161:2013

gemäß den Bestimmungen der folgenden Richtlinie(n).
according to the provisions of the following directive(s) / conformément aux dispositions de la directive(s)

| Nummer (Number / Numéro) | Text (Text / Texte) |
|---|---|
| **2016/426/EU**<br>**2016/426/EU**<br>**2016/426/UE** | Verordnung über Geräte zur Verbrennung gasförmiger Brennstoffe<br>Regulation on appliances burning gaseous fuels<br>Réglement concernant les appareils brûlant des combustibles gazeux |

Das Datenblatt und gegebenenfalls die Basisdokumentation sind zu beachten.
The data sheet and basic documentation, if any, have to be considered.
La consultation de la fiche technique, et éventuellement de la documentation technique de base, est requise.

**EU-Baumusterprüfung**
**EU-Type Examination**
**examen UE de type**

| | |
|---|---|
| Zertifikatsnummer<br>Certificate number<br>Numéro de certificat | C5A 116408 0001 |
| Gültigkeitsdauer<br>Validity period<br>Durée de validité | 2032-03-29 |
| Notifizierte Stelle<br>Notified Body<br>Organisme notifié<br>(2016/426/EU) | TÜV SÜD Product Service GmbH<br>Ridlerstraße 65<br>D-80339 München<br>Notified Body number: 0123 |
| Überwachungsverfahren<br>Surveillance procedure<br>Procédure de surveillance<br>(2016/426/EU) | TÜV SÜD Product Service GmbH<br>Ridlerstraße 65<br>D-80339 München<br>Notified Body number: 0123 |

Anbringung der CE-Kennzeichnung: **ja**
Placing of the CE marking / L'apposition du marquage CE

Waldenbuch, 08.04.2022
N. Geiger, Geschäftsführung

Rechtsverbindliche Unterschrift
Authorized signature / Signature autorisée

Schimpf Ex & Gas GmbH
Bonholzstr. 17
71111 Waldenbuch
Telefon 07157/52756-0

© Schimpf Ex & Gas GmbH

# *Dichiarazione di conformità UK*

Schimpf
EX & GAS

## UK-Konformitätserklärung

UK Declaration of Conformity
Déclaration de Conformité UK

Wir
We / Nous
erklären,

**Schimpf Ex & Gas GmbH, Bonholzstrasse 17, D-71111 Waldenbuch**

dass das Produkt
declare that product / déclarons que produit
**alle Regelklappen der Serie SVG**
**all control valves of the SVG series / tous les volets de régulation de la série SVG**

auf welche sich diese Erklärung bezieht, mit den folgenden Norm(en) übereinstimmt
to which this declaration relates conforms to the following standard(s)
sur laquelle cette déclaration se réfère, et conformément aux dispositions de la norme(s)

DIN EN 13611:2022
DIN EN 161:2013

gemäß den Bestimmungen der folgenden Richtlinie(n).
according to the provisions of the following directive(s) / conformément aux dispositions de la directive(s)

Gas Appliances (Enforcement) and Miscellaneous Amendment Regulations, UKSI 2018:389
(as amended by UKSI 2019:696)

Das Datenblatt und gegebenenfalls die Basisdokumentation sind zu beachten.
The data sheet and basic documentation, if any, have to be considered.
La consultation de la fiche technique, et éventuellement de la documentation technique de base, est requise.

**UK-Baumusterprüfung**
**UK-Type Examination**
**examen UK de type**

| | |
|---|---|
| Zertifikatsnummer<br>Certificate number<br>Numéro de certificat | C5AUK 116408 0002 |
| Gültigkeitsdauer<br>Validity period<br>Durée de validité | 2032-07-31 |
| Notifizierte Stelle<br>Notified Body<br>Organisme notifié | TUV SUD BABT Unlimited<br>Octagon House, Concorde Way, Segensworth North,<br>Fareham, Hampshire, PO15 SRL<br>Notified Body number: 0168 |
| Überwachungsverfahren<br>Surveillance procedure<br>Procédure de surveillance | TUV SUD BABT Unlimited<br>Octagon House, Concorde Way, Segensworth North,<br>Fareham, Hampshire, PO15 SRL<br>Notified Body number: 0168 |

Anbringung der UKCA-Kennzeichnung: **ja, yes, oui**
Placing of the UKCA marking / L'apposition du marquage UKCA

Waldenbuch, 09.11.2022
N. Geiger, Geschäftsführer, Managing Director, Directeur général

Rechtsverbindliche Unterschrift
Authorized signature / Signature autorisée

Schimpf Ex & Gas GmbH
Bonholzstr. 17
71111 Waldenbuch
Telefon 07157/52756-0

© Schimpf Ex & Gas GmbH

# *Certificato di esame UE del tipo*

ZERTIFIKAT ◆ CERTIFICATE ◆ 認證證書 ◆ СЕРТИФИКАТ ◆ CERTIFICADO ◆ CERTIFICAT

Product Service

## EU-Type Examination Certificate

**No. C5A 116408 0001 Rev. 01**

**Holder of Certificate:** **Schimpf Ex & Gas GmbH**
Bonholzstraße 17
71111 Waldenbuch
GERMANY

**Product:** **Fittings (Gas)**
**Throttle valve**

**SVG**

**PIN CE-0123DM1078**

The Certification Body of TÜV SÜD Product Service GmbH confirms according to Annex III (Module B) that the listed product complies with the relevant provisions according to Annex I of Regulation (EU) 2016/426 on appliances burning gaseous fuels. It refers only to the sample submitted for testing and certification and on its technical documentation. For details see: www.tuvsud.com/ps-cert

**Test report no.:** V 1672-00/22

**Valid until:** 2032-03-29

**Date,** 2022-04-05

( Johannes Steiglechner )

Page 1 of 3
TÜV SÜD Product Service GmbH is Notified Body according to Regulation (EU) 2016/426 on appliances burning gaseous fuels with identification No. 0123.

TÜV SÜD Product Service GmbH • Certification Body • Ridlerstraße 65 • 80339 Munich • Germany

© Schimpf Ex & Gas GmbH

# *Certificato di esame UK del tipo*

ZERTIFIKAT ◆ CERTIFICATE ◆ 認證證書 ◆ СЕРТИФИКАТ ◆ CERTIFICADO ◆ CERTIFICAT

UKAS PRODUCT CERTIFICATION 0172

UK CA

TÜV SÜD BABT

## Type Examination Certificate

**No. C5AUK 116408 0002 Rev. 00**

**Holder of Certificate:** **Schimpf Ex & Gas GmbH**
Bonholzstraße 17
71111 Waldenbuch
GERMANY

**Product:** **Fittings (Gas)**
**Throttle valves**

**SVG**

The Approved Body of TUV SUD BABT Unlimited confirms according to the Gas Appliances (Enforcement) and Miscellaneous Amendment Regulations, UKSI 2018:389 (as amended by UKSI 2019:696), that in the conformity assessment procedure in accordance with Article 14 the listed product has been assessed in a type examination (module B - production type) and complies with the relevant provisions according to Annex I on appliances burning gaseous fuels. It refers only to the sample submitted for testing and certification and on its technical documentation. See also notes overleaf.

**Test report no.:** V 1713-00/22

**Valid until:** 2032-07-31

**Date,** 2022-08-11

( Johannes Steiglechner )

Page 1 of 3
Approved Body according to Regulation (EU) 2016/426 and the Gas Appliances (Enforcement) and Miscellaneous Amendments Regulations 2018 with identification No. 0168.

TUV SUD BABT Unlimited,
Octagon House, Concorde Way, Segensworth North, Fareham, Hampshire, PO15 SRL

TÜV®

© Schimpf Ex & Gas GmbH